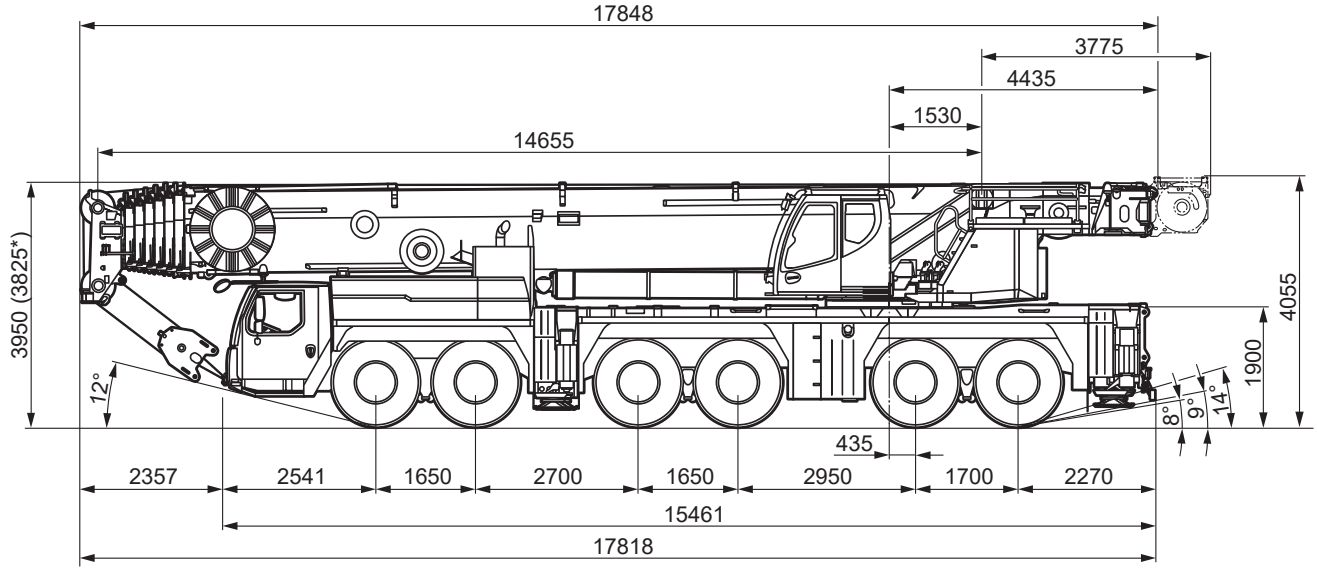


* abgesenkt

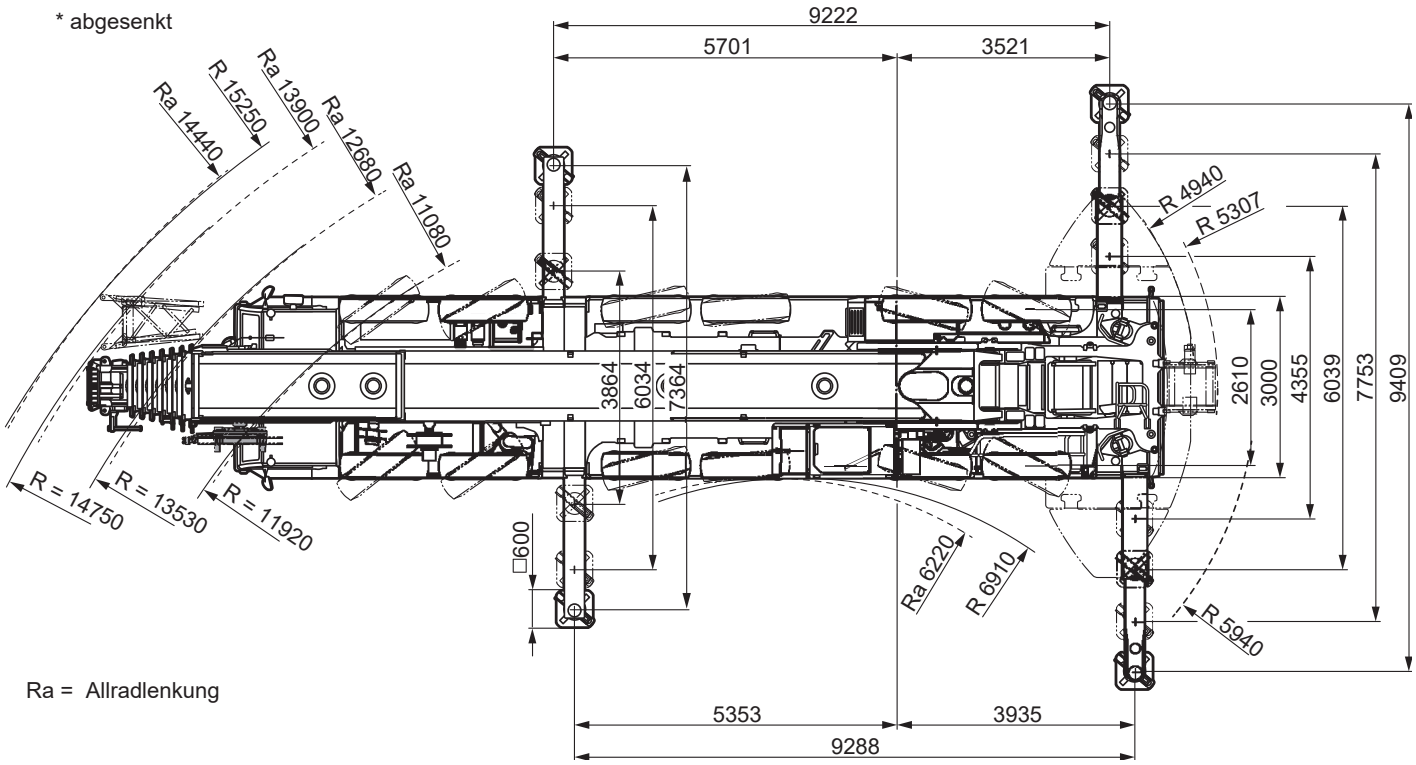


Ra = Allradlenkung

**Alle Angaben ohne Gewähr und vorbehaltlich technischer Änderungen und Satzfehler.**
**All information given are for reference only**

ZERTIFIZIERT
EN ISO 9001 · SCC[P]

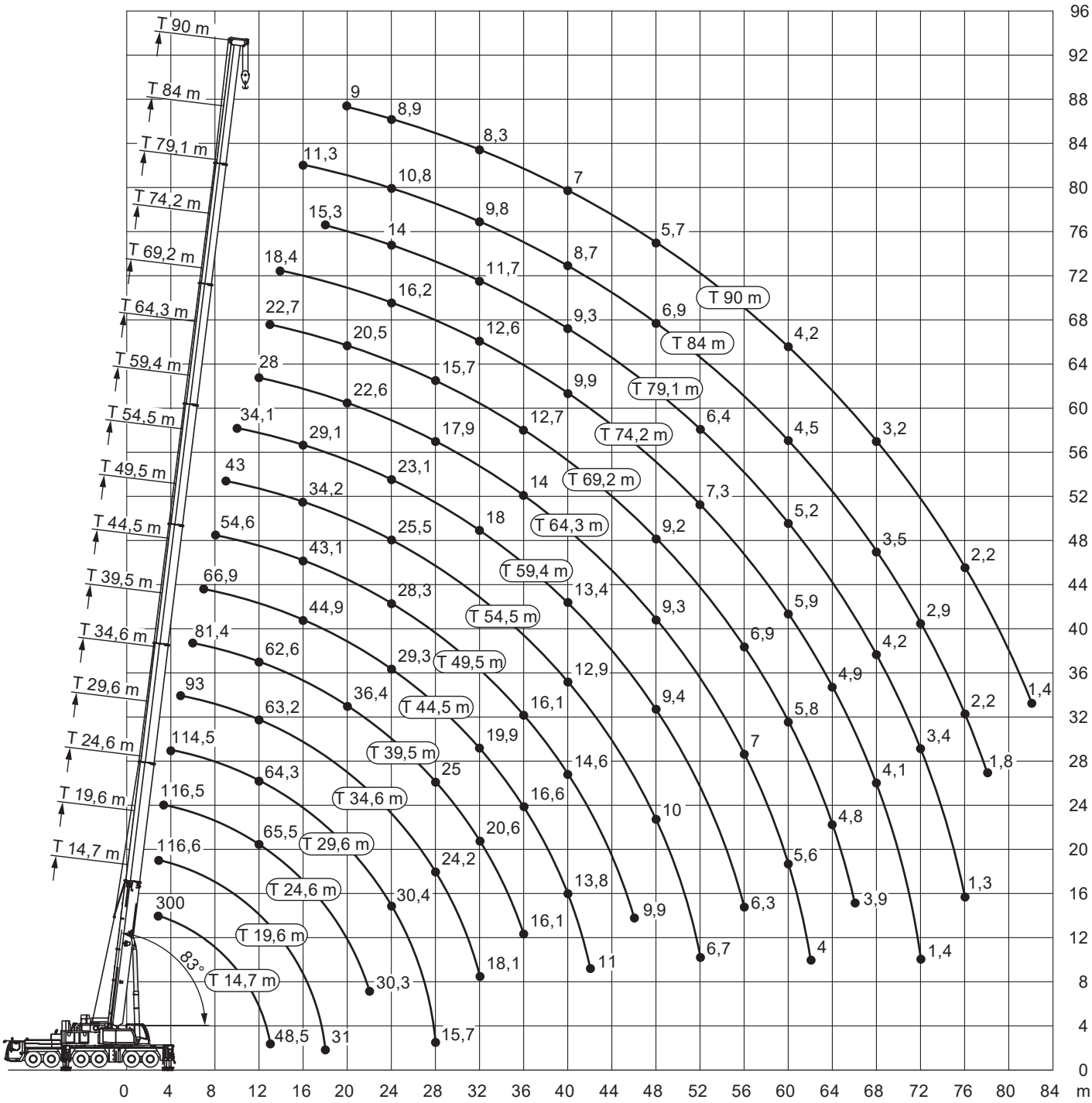


ZERTIFIZIERT
EN ISO 9001 · SCC[P]

**Alle Angaben ohne Gewähr und vorbehaltlich technischer Änderungen und Satzfehler.**
**All information given are for reference only**

14,7-90m | 9,29x9,41m | 88t | 360° | EN 13000

R = 4,94m

| m | 14,7 ** | 14,7 | 19,6 | 24,6 | 29,6 | 34,6 | 39,5 | 44,5 | 49,5 | 54,5 | 59,4 | 64,3 | 69,2 | 74,2 | 79,1 | 84 | 90 | m |
|---|---|---|---|---|---|---|---|---|---|---|---|---|---|---|---|---|---|---|
| 3 | 300 | 155,7 | 116,6 | | | | | | | | | | | | | | | 3 |
| 3,5 | 167,1* | 155,7 | 117,5 | 116,5 | | | | | | | | | | | | | | 3,5 |
| 4 | 163* | 155,7* | 118,3 | 117,3 | 114,5 | | | | | | | | | | | | | 4 |
| 4,5 | 159,3* | 146* | 119,2 | 118 | 114,6 | | | | | | | | | | | | | 4,5 |
| 5 | 150,3* | 136,5* | 120,2 | 118,6 | 114,6 | 93 | | | | | | | | | | | | 5 |
| 6 | 135* | 120,7* | 119,4* | 117* | 113,7* | 93 | 81,4 | | | | | | | | | | | 6 |
| 7 | 119,4* | 108* | 107,3* | 106,8* | 103,3* | 93* | 82 | 66,9 | | | | | | | | | | 7 |
| 8 | 105,2* | 97,3* | 96,8* | 95,7* | 93,9* | 91* | 81,6* | 67,8 | 54,6 | | | | | | | | | 8 |
| 9 | 94,4* | 88,5* | 88,5* | 87,2* | 85,7* | 83,6* | 79,5* | 66,9 | 55 | 43 | | | | | | | | 9 |
| 10 | 85,9* | 80,9* | 80,1* | 78,7* | 77,3* | 75,7* | 73,6* | 65,5 | 53,8 | 43,2 | 34,1 | | | | | | | 10 |
| 12 | 66,2 | 66,3* | 67* | 65,5* | 64,3* | 63,2* | 62,6* | 61* | 49,8 | 40,1 | 34,2 | 28 | | | | | | 12 |
| 14 | | | 57,8* | 56,1* | 54,7* | 54,7* | 53,5* | 51,8* | 46,3 | 37,1 | 31,7 | 28 | 22,8 | 18,4 | | | | 14 |
| 16 | | | 50,2* | 48,9* | 47,4* | 47,5* | 46,6* | 44,9* | 43,1* | 34,2 | 29,1 | 26,2 | 22,8 | 18,7 | 15,2 | 11,3 | | 16 |
| 18 | | | 31 | 43,4* | 41,8* | 41,8* | 41,1* | 39,5* | 39,4* | 31,6 | 27,2 | 24,4 | 21,9 | 18,4 | 15,3 | 11,3 | 8,9 | 18 |
| 20 | | | | 37,8* | 37,7* | 37,1* | 36,4* | 36,2* | 35,1* | 29,4 | 25,8 | 22,6 | 20,5 | 17,7 | 15,1 | 11,2 | 9 | 20 |
| 22 | | | | 30,3* | 34,2* | 33,4* | 32,6* | 32,5* | 31,4* | 27,4* | 24,5 | 21,1 | 19,2 | 17 | 14,6 | 11 | 8,9 | 22 |
| 24 | | | | | 30,4* | 30,1* | 29,5* | 29,3* | 28,3* | 25,5* | 23,1 | 19,9 | 18 | 16,2 | 14 | 10,8 | 8,9 | 24 |
| 26 | | | | | 26,9* | 26,9* | 27,5* | 26,6* | 25,5* | 23,8* | 21,8 | 18,9 | 16,8 | 15,3 | 13,5 | 10,6 | 8,8 | 26 |
| 28 | | | | | 15,7 | 24,2* | 25* | 24,4* | 23,2* | 22,1* | 20,5* | 17,9 | 15,7 | 14,3 | 12,9 | 10,3 | 8,7 | 28 |
| 30 | | | | | | 21,9* | 22,6* | 22* | 21,2* | 20,5* | 19,2* | 16,8 | 14,6 | 13,5 | 12,3 | 10,1 | 8,5 | 30 |
| 32 | | | | | | 18,1* | 20,6* | 19,9* | 19,1* | 18,7* | 18* | 15,9 | 13,8 | 12,6 | 11,7 | 9,8 | 8,3 | 32 |
| 34 | | | | | | | 18,8* | 18,2* | 17,4* | 17* | 16,9* | 14,8 | 13,3 | 11,8 | 11,1 | 9,5 | 8 | 34 |
| 36 | | | | | | | 16,1* | 16,6* | 16,1* | 15,4* | 15,9* | 14* | 12,7 | 11,1 | 10,5 | 9,3 | 7,7 | 36 |
| 38 | | | | | | | | 15,2* | 15,4* | 14* | 14,7* | 13,1* | 12,1 | 10,4 | 9,9 | 9 | 7,4 | 38 |
| 40 | | | | | | | | 13,8* | 14,6* | 12,9* | 13,4* | 12,3* | 11,5 | 9,9 | 9,3 | 8,7 | 7 | 40 |
| 42 | | | | | | | | 11 | 13,5* | 12,2* | 12,3* | 11,6* | 10,9* | 9,4 | 8,7 | 8,3 | 6,6 | 42 |
| 44 | | | | | | | | | 12,5* | 11,4* | 11,2* | 11* | 10,3* | 8,9 | 8,2 | 7,8 | 6,3 | 44 |
| 46 | | | | | | | | | 9,9* | 10,7* | 10,3* | 10,1* | 9,8* | 8,5 | 7,6 | 7,3 | 6 | 46 |
| 48 | | | | | | | | | | 10* | 9,4* | 9,3* | 9,2* | 8,1* | 7 | 6,9 | 5,7 | 48 |
| 50 | | | | | | | | | | 8,8* | 8,6* | 8,5* | 8,8* | 7,7* | 6,7 | 6,4 | 5,4 | 50 |
| 52 | | | | | | | | | | 6,7 | 7,9* | 7,8* | 8,2* | 7,3* | 6,4 | 6 | 5,1 | 52 |
| 54 | | | | | | | | | | | 7,2 | 7,4* | 7,5* | 7* | 6 | 5,5 | 4,8 | 54 |
| 56 | | | | | | | | | | | 6,3 | 7* | 6,9* | 6,7* | 5,7* | 5,2* | 4,6 | 56 |
| 58 | | | | | | | | | | | | 6,6* | 6,3* | 6,4* | 5,5* | 4,8* | 4,4* | 58 |
| 60 | | | | | | | | | | | | 5,6 | 5,8* | 5,9* | 5,2* | 4,5* | 4,2* | 60 |
| 62 | | | | | | | | | | | | 4 | 5,2* | 5,4* | 5* | 4,2* | 3,9* | 62 |
| 64 | | | | | | | | | | | | | 4,8* | 4,9* | 4,8* | 4* | 3,7* | 64 |
| 66 | | | | | | | | | | | | | 3,9 | 4,6* | 4,5* | 3,7* | 3,5* | 66 |
| 68 | | | | | | | | | | | | | | 4,1* | 4,2* | 3,5* | 3,2* | 68 |
| 70 | | | | | | | | | | | | | | 3,3* | 3,8* | 3,2* | 3* | 70 |
| 72 | | | | | | | | | | | | | | 1,4 | 3,4* | 2,9* | 2,8* | 72 |
| 74 | | | | | | | | | | | | | | | 2,6* | 2,5* | 2,6* | 74 |
| 76 | | | | | | | | | | | | | | | 1,3 | 2,2* | 2,2* | 76 |
| 78 | | | | | | | | | | | | | | | | 1,8* | 1,9* | 78 |
| 80 | | | | | | | | | | | | | | | | | 1,6* | 80 |
| 82 | | | | | | | | | | | | | | | | | 1,4* | 82 |

* Radius 5,94 m  ** nach hinten

**Alle Angaben ohne Gewähr und vorbehaltlich technischer Änderungen und Satzfehler.**
**All information given are for reference only**

ZERTIFIZIERT
EN ISO 9001 · SCC

14,7-90m | 9,29x9,41m | 77t | 360° | EN 13000

R = 4,94m

| m | 14,7 | 19,6 | 24,6 | 29,6 | 34,6 | 39,5 | 44,5 | 49,5 | 54,5 | 59,4 | 64,3 | 69,2 | 74,2 | 79,1 | 84 | 90 | m |
|---|---|---|---|---|---|---|---|---|---|---|---|---|---|---|---|---|---|
| 3 | 155,7 | 116,6 | | | | | | | | | | | | | | | 3 |
| 3,5 | 155,7 | 117,5 | 116,5 | | | | | | | | | | | | | | 3,5 |
| 4 | 153,7* | 118,3 | 117,3 | 114,5 | | | | | | | | | | | | | 4 |
| 4,5 | 143,6* | 119,2 | 118 | 114,6 | | | | | | | | | | | | | 4,5 |
| 5 | 134,2* | 120,2 | 118,6* | 114,6* | 93 | | | | | | | | | | | | 5 |
| 6 | 118,7* | 117,5* | 115,4* | 113,2* | 93 | 81,4 | | | | | | | | | | | 6 |
| 7 | 106,2* | 105,5* | 103,6* | 100,8* | 93* | 82 | 66,9 | | | | | | | | | | 7 |
| 8 | 95,6* | 93,4* | 92* | 90,1* | 88,2* | 81,6* | 67,8 | 54,6 | | | | | | | | | 8 |
| 9 | 86,7* | 84,9* | 83,7* | 82,3* | 80,3* | 77,9* | 66,9 | 55 | 43 | | | | | | | | 9 |
| 10 | 78,8* | 77,2* | 75,4* | 74,1* | 72,6* | 71,4* | 65,5* | 53,8 | 43,2 | 34,1 | | | | | | | 10 |
| 11 | 72,5* | 70,4* | 68,9* | 67,3* | 66,7* | 65,4* | 63,1* | 51,7 | 41,7 | 34,4 | | | | | | | 11 |
| 12 | 65,9* | 64,6* | 62,7* | 61,6* | 61,6* | 59,9* | 58,5* | 49,8 | 40,1 | 34,2 | 28 | | | | | | 12 |
| 13 | 48,5 | 59,9* | 57,9* | 56,8* | 56,4* | 55,3* | 53,7* | 48 | 38,6 | 33,1 | 28,2 | 22,7 | | | | | 13 |
| 14 | | 55,8* | 53,7* | 52,3* | 52,3* | 51,2* | 49,6* | 46,3* | 37,1 | 31,7 | 28 | 22,8 | 18,4 | | | | 14 |
| 16 | | 46,9* | 46,7* | 46,4* | 45,4* | 44,6* | 42,9* | 42,8* | 34,2 | 29,1 | 26,2 | 22,8 | 18,7 | 15,2 | 11,3 | | 16 |
| 18 | | 31 | 40* | 40,9* | 39,9* | 39,2* | 38,9* | 37,6* | 31,6 | 27,2 | 24,4 | 21,9 | 18,4 | 15,3 | 11,3 | 8,9 | 18 |
| 20 | | | 34,7* | 35,8* | 35,4* | 34,7* | 34,6* | 33,3* | 29,4* | 25,8 | 22,6 | 20,5 | 17,7 | 15,1 | 11,2 | 9 | 20 |
| 22 | | | 30,2* | 31,4* | 31,1* | 31,7* | 30,9* | 29,6* | 27,4* | 24,5 | 21,1 | 19,2 | 17 | 14,6 | 11 | 8,9 | 22 |
| 24 | | | | 28,4* | 27,5* | 28,4* | 27,7* | 26,4* | 25,3* | 23,1* | 19,9 | 18 | 16,2 | 14 | 10,8 | 8,9 | 24 |
| 26 | | | | 25,5* | 24,9* | 25,3* | 24,7* | 23,7* | 22,9* | 21,8* | 18,9 | 16,8 | 15,3 | 13,5 | 10,6 | 8,8 | 26 |
| 28 | | | | 15,7 | 23,2* | 22,8* | 22,2* | 21,4* | 20,7* | 20,5* | 17,9* | 15,7 | 14,3 | 12,9 | 10,3 | 8,7 | 28 |
| 30 | | | | | 21* | 20,6* | 19,9* | 19,1* | 18,6* | 19,1* | 16,8* | 14,6 | 13,5 | 12,3 | 10,1 | 8,5 | 30 |
| 32 | | | | | 18,1* | 18,5* | 17,8* | 17,8* | 17* | 17,3* | 15,9* | 13,8 | 12,6 | 11,7 | 9,8 | 8,3 | 32 |
| 34 | | | | | | 16,7* | 16* | 16,8* | 15,8* | 15,5* | 14,8* | 13,3 | 11,8* | 11,1 | 9,5 | 8 | 34 |
| 36 | | | | | | 15,2* | 15* | 15,3* | 14,5* | 13,9* | 13,8* | 12,7* | 11,1* | 10,5 | 9,3 | 7,7 | 36 |
| 38 | | | | | | | 14,4* | 13,9* | 13,1* | 12,6* | 12,4* | 12,1* | 10,4 | 9,9* | 9 | 7,4 | 38 |
| 40 | | | | | | | 13,4* | 12,7* | 11,9* | 11,6* | 11,2* | 11,5* | 9,9* | 9,3* | 8,7* | 7 | 40 |
| 42 | | | | | | | 11* | 11,6* | 11* | 10,7* | 10,4* | 10,6* | 9,4* | 8,7* | 8,3* | 6,6 | 42 |
| 44 | | | | | | | | 10,6* | 10,3* | 9,7* | 9,7* | 9,6* | 8,9* | 8,2* | 7,8* | 6,3 | 44 |
| 46 | | | | | | | | 9,7* | 9,5* | 8,8* | 9,1* | 8,7* | 8,5* | 7,6* | 7,3* | 6* | 46 |
| 48 | | | | | | | | | 8,7* | 8,4* | 8,6* | 7,9* | 7,9* | 7* | 6,9* | 5,7* | 48 |
| 50 | | | | | | | | | 8* | 8* | 7,9* | 7,3* | 7,3* | 6,7* | 6,4* | 5,4* | 50 |
| 52 | | | | | | | | | 6,7 | 7,6* | 7,2* | 6,9* | 6,6* | 6,4* | 5,8* | 5,1* | 52 |
| 54 | | | | | | | | | | 7* | 6,6* | 6,5* | 5,9* | 5,9* | 5,3* | 4,8* | 54 |
| 56 | | | | | | | | | | 6,3* | 6,1* | 5,9* | 5,5* | 5,3* | 4,8* | 4,5* | 56 |
| 58 | | | | | | | | | | | 5,8* | 5,4* | 5,2* | 4,8* | 4,4* | 4,2* | 58 |
| 60 | | | | | | | | | | | 5,6* | 4,9* | 4,9* | 4,4* | 4* | 3,9* | 60 |
| 62 | | | | | | | | | | | 4 | 4,5* | 4,5* | 4* | 3,6* | 3,5* | 62 |
| 64 | | | | | | | | | | | | 4,3* | 4,1* | 3,7* | 3,1* | 3,1* | 64 |
| 66 | | | | | | | | | | | | 3,9* | 3,8* | 3,3* | 2,7* | 2,7* | 66 |
| 68 | | | | | | | | | | | | | 3,4* | 2,9* | 2,3* | 2,4* | 68 |
| 70 | | | | | | | | | | | | | 3,1* | 2,6* | 2* | 2* | 70 |
| 72 | | | | | | | | | | | | | 1,4 | 2,2* | 1,7* | 1,7* | 72 |
| 74 | | | | | | | | | | | | | | 1,9* | 1,3* | 1,4* | 74 |
| 76 | | | | | | | | | | | | | | 1,3* | 1,1* | 1,1* | 76 |

* Radius 5,94 m

ZERTIFIZIERT
EN ISO 9001 · SCC[P]

**Alle Angaben ohne Gewähr und vorbehaltlich technischer Änderungen und Satzfehler.**
**All information given are for reference only**

14,7-90m | 9,29x9,41m | 68t | 360° | EN 13000

R = 4,94m

| m | 14,7 | 19,6 | 24,6 | 29,6 | 34,6 | 39,5 | 44,5 | 49,5 | 54,5 | 59,4 | 64,3 | 69,2 | 74,2 | 79,1 | 84 | 90 | m |
|---|---|---|---|---|---|---|---|---|---|---|---|---|---|---|---|---|---|
| 3 | 155,7 | 116,6 | | | | | | | | | | | | | | | 3 |
| 3,5 | 155,7 | 117,5 | 116,5 | | | | | | | | | | | | | | 3,5 |
| 4 | 153,9* | 118,3 | 117,3 | 114,5 | | | | | | | | | | | | | 4 |
| 4,5 | 143,8* | 119,2 | 118 | 114,6 | | | | | | | | | | | | | 4,5 |
| 5 | 134,4* | 120,2 | 118,6 | 114,6 | 93 | | | | | | | | | | | | 5 |
| 6 | 118,8* | 117,7* | 115,1* | 113,2* | 93 | 81,4 | | | | | | | | | | | 6 |
| 7 | 106,3* | 103,9* | 101,5* | 98,7* | 92,7* | 82 | 66,9 | | | | | | | | | | 7 |
| 8 | 94,7* | 91,5* | 90,1* | 88,3* | 87,4* | 81,5* | 67,8 | 54,6 | | | | | | | | | 8 |
| 9 | 85* | 83,2* | 82,1* | 80,7* | 78,7* | 76,8* | 66,9 | 55 | 43 | | | | | | | | 9 |
| 10 | 77,2* | 75,8* | 73,9* | 72,6* | 71,1* | 70,4* | 65,5* | 53,8 | 43,2 | 34,1 | | | | | | | 10 |
| 11 | 70,6* | 68,9* | 67,5* | 65,9* | 65,7* | 64,1* | 62,3* | 51,7 | 41,7 | 34,4 | | | | | | | 11 |
| 12 | 63* | 63,2* | 61,4* | 60,3* | 60,4* | 58,7* | 57,3* | 49,8 | 40,1 | 34,2 | 28 | | | | | | 12 |
| 13 | 48,5 | 58,6* | 56,7* | 55,7* | 55,3* | 54,4* | 52,6* | 48* | 38,6 | 33,1 | 28,2 | 22,7 | | | | | 13 |
| 14 | | 53,3* | 52,5* | 52* | 51,2* | 50,4* | 48,4* | 46,3* | 37,1 | 31,7 | 28 | 22,8 | 18,4 | | | | 14 |
| 15 | | 48,7* | 48,6* | 48,7* | 47,6* | 46,9* | 44,7* | 44,4* | 35,6 | 30,4 | 27,2 | 22,8 | 18,5 | 15,1 | | | 15 |
| 16 | | 44,7* | 44,7* | 45,5* | 44,5* | 43,6* | 42,7* | 41,1* | 34,2 | 29,1 | 26,2 | 22,8 | 18,7 | 15,2 | 11,3 | | 16 |
| 18 | | 31 | 38,1* | 39,2* | 38,9* | 38,1* | 37,7* | 35,9* | 31,6* | 27,2 | 24,4 | 21,9 | 18,4 | 15,3 | 11,3 | 8,9 | 18 |
| 20 | | | 33* | 34,1* | 33,8* | 34,2* | 33,2* | 31,7* | 29,4* | 25,8 | 22,6 | 20,5 | 17,7 | 15,1 | 11,2 | 9 | 20 |
| 22 | | | 29,7* | 30,5* | 29,5* | 30,4* | 29,5* | 28,2* | 27,1* | 24,5* | 21,1 | 19,2 | 17 | 14,6 | 11 | 8,9 | 22 |
| 24 | | | | 26,7* | 26,8* | 26,6* | 25,9* | 24,9* | 23,9* | 23,1* | 19,9* | 18 | 16,2 | 14 | 10,8 | 8,9 | 24 |
| 26 | | | | 23,5* | 23,8* | 23,4* | 22,7* | 22* | 21,2* | 21,4* | 18,9* | 16,8* | 15,3 | 13,5 | 10,6 | 8,8 | 26 |
| 28 | | | | 15,7 | 21,2* | 20,7* | 20* | 19,8* | 19,6* | 19,2* | 17,9* | 15,7* | 14,3* | 12,9 | 10,3 | 8,7 | 28 |
| 30 | | | | | 18,9* | 18,5* | 17,8* | 18,7* | 17,9* | 17,2* | 16,4* | 14,6* | 13,5* | 12,3 | 10,1 | 8,5 | 30 |
| 32 | | | | | 17,1* | 16,5* | 16,6* | 16,7* | 16* | 15,4* | 14,8* | 13,8* | 12,6* | 11,7* | 9,8 | 8,3 | 32 |
| 34 | | | | | | 14,9* | 15,7* | 15* | 14,2* | 14,1* | 13,3* | 13,3* | 11,8* | 11,1* | 9,5 | 8 | 34 |
| 36 | | | | | | 13,9* | 14,3* | 13,6* | 13,1* | 12,7* | 12,3* | 12,3* | 11* | 10,5* | 9,3* | 7,7 | 36 |
| 38 | | | | | | | 13* | 12,3* | 12,1* | 11,4* | 11,7* | 11,2* | 10,4* | 9,7* | 9* | 7,4 | 38 |
| 40 | | | | | | | 11,9* | 11,1* | 10,9* | 10,5* | 10,8* | 10,2* | 9,8* | 8,8* | 8,6* | 7* | 40 |
| 42 | | | | | | | 10,9* | 10,1* | 9,9* | 9,9* | 9,9* | 9,1* | 9* | 8,2* | 7,9* | 6,6* | 42 |
| 44 | | | | | | | | 9,3* | 9* | 9,3* | 9* | 8,6* | 8,3* | 7,8* | 7,4* | 6,3* | 44 |
| 46 | | | | | | | | 8,9* | 8,2* | 8,6* | 8,2* | 7,9* | 7,5* | 7,4* | 6,7* | 6* | 46 |
| 48 | | | | | | | | | 7,5* | 7,9* | 7,4* | 7,3* | 6,8* | 6,7* | 6* | 5,6* | 48 |
| 50 | | | | | | | | | 7,1* | 7,3* | 6,9* | 6,6* | 6,4* | 6* | 5,4* | 5,2* | 50 |
| 52 | | | | | | | | | 6,7* | 6,7* | 6,6* | 5,9* | 5,9* | 5,3* | 4,8* | 4,7* | 52 |
| 54 | | | | | | | | | | 6,1* | 6* | 5,5* | 5,3* | 4,8* | 4,3* | 4,2* | 54 |
| 56 | | | | | | | | | | 5,6* | 5,5* | 5,2* | 4,8* | 4,3* | 3,9* | 3,7* | 56 |
| 58 | | | | | | | | | | | 5* | 4,9* | 4,4* | 3,9* | 3,5* | 3,3* | 58 |
| 60 | | | | | | | | | | | 4,6* | 4,5* | 4* | 3,6* | 3* | 2,9* | 60 |
| 62 | | | | | | | | | | | 4* | 4,2* | 3,6* | 3,1* | 2,6* | 2,5* | 62 |
| 64 | | | | | | | | | | | | 3,8* | 3,2* | 2,7* | 2,2* | 2,2* | 64 |
| 66 | | | | | | | | | | | | 3,5* | 2,9* | 2,4* | 1,8* | 1,8* | 66 |
| 68 | | | | | | | | | | | | | 2,5* | 2* | 1,5* | 1,5* | 68 |
| 70 | | | | | | | | | | | | | 2,2* | 1,7* | 1,2* | 1,2* | 70 |
| 72 | | | | | | | | | | | | | 1,4* | 1,4* | | | 72 |
| 74 | | | | | | | | | | | | | | 1,2* | | | 74 |

* Radius 5,94 m

**Alle Angaben ohne Gewähr und vorbehaltlich technischer Änderungen und Satzfehler.**
**All information given are for reference only**

ZERTIFIZIERT
EN ISO 9001 · SCC[P]

14,7-90m | 9,29x9,41m | 42t | 360° | EN 13000

R = 4,94m

| m | 14,7 | 19,6 | 24,6 | 29,6 | 34,6 | 39,5 | 44,5 | 49,5 | 54,5 | 59,4 | 64,3 | 69,2 | 74,2 | 79,1 | 84 | 90 | m |
|---|---|---|---|---|---|---|---|---|---|---|---|---|---|---|---|---|---|
| 3 | 155,7 | 116,6 | | | | | | | | | | | | | | | 3 |
| 3,5 | 155,7* | 117,5 | 116,5 | | | | | | | | | | | | | | 3,5 |
| 4 | 149,8* | 118,3 | 117,3 | 114,5 | | | | | | | | | | | | | 4 |
| 4,5 | 139,6* | 119,2 | 118 | 114,6 | | | | | | | | | | | | | 4,5 |
| 5 | 130,5* | 120,2 | 118,6* | 114,6* | 93 | | | | | | | | | | | | 5 |
| 6 | 112,9* | 109,6* | 106,5* | 104,7* | 93 | 81,4 | | | | | | | | | | | 6 |
| 7 | 97,7* | 94,5* | 93,3* | 91,8* | 89,1* | 82* | 66,9 | | | | | | | | | | 7 |
| 8 | 86* | 85* | 83,9* | 82,3* | 80,8* | 75,8* | 67,8* | 54,6 | | | | | | | | | 8 |
| 9 | 75,6* | 76,2* | 74,6* | 73,3* | 72,6* | 68,4* | 63,4* | 55 | 43 | | | | | | | | 9 |
| 10 | 65,8* | 67,7* | 66,9* | 66,9* | 63,2* | 59,8* | 55,4* | 53,8* | 43,2 | 34,1 | | | | | | | 10 |
| 11 | 57,9* | 59,8* | 60* | 58,9* | 55,2* | 52,7* | 50,9* | 47,6* | 41,7* | 34,4 | | | | | | | 11 |
| 12 | 51,5* | 53,4* | 52,7* | 51,9* | 49,4* | 48,3* | 45,6* | 42,6* | 40,1* | 34,2 | 28 | | | | | | 12 |
| 13 | 44,5* | 47,1* | 48,2* | 47,3* | 45* | 43,6* | 40,9* | 38,6* | 36,6* | 33,1* | 28,2 | 22,7 | | | | | 13 |
| 14 | | 41,2* | 42,6* | 42,6* | 41,4* | 39,5* | 37,2* | 34,9* | 33,1* | 30,9* | 28* | 22,8 | 18,4 | | | | 14 |
| 15 | | 36,9* | 37,7* | 38,6* | 37,6* | 35,9* | 33,8* | 31,8* | 30,5* | 29,7* | 27,2* | 22,8 | 18,5 | 15,1 | | | 15 |
| 16 | | 33* | 34,5* | 34,8* | 34,4* | 32,8* | 31* | 29,9* | 28,9* | 27,6* | 25,2* | 22,8* | 18,7 | 15,2 | 11,3 | | 16 |
| 18 | | 26,8* | 28,3* | 28,9* | 28,8* | 27,7* | 26,7* | 26,3* | 24,9* | 23,8* | 22,3* | 20,5* | 18,4* | 15,3 | 11,3 | 8,9 | 18 |
| 20 | | | 23,6* | 24,2* | 24,2* | 23,7* | 24,1* | 22,8* | 21,8* | 20,5* | 19,2* | 18,4* | 16,7* | 15,1* | 11,2 | 9 | 20 |
| 22 | | | 20,1* | 20,5* | 20,5* | 21,1* | 21,1* | 20* | 19* | 18,4* | 17,5* | 16,2* | 15,3* | 14,1* | 11 | 8,9 | 22 |
| 24 | | | | 17,7* | 17,7* | 18,6* | 18,2* | 17,8* | 16,8* | 16,5* | 15,6* | 14,7* | 13,6* | 12,5* | 10,8* | 8,9 | 24 |
| 26 | | | | 15,4* | 16,3* | 16,2* | 15,8* | 15,8* | 15,2* | 14,8* | 14,1* | 13* | 12,1* | 11,6* | 10,4* | 8,8* | 26 |
| 28 | | | | 13,5* | 14,4* | 14,3* | 13,8* | 13,8* | 13,7* | 13,2* | 12,5* | 11,8* | 11,2* | 10,2* | 9,2* | 8,4* | 28 |
| 30 | | | | | 12,8* | 12,6* | 12,2* | 12,6* | 12,5* | 12* | 11,4* | 10,9* | 9,9* | 9* | 8,1* | 7,5* | 30 |
| 32 | | | | | 11,4* | 11,2* | 11* | 11,2* | 11* | 10,6* | 10,3* | 9,7* | 8,8* | 7,9* | 7,1* | 6,7* | 32 |
| 34 | | | | | | 10* | 10,3* | 10* | 9,7* | 9,6* | 9,4* | 8,7* | 7,8* | 7* | 6,2* | 5,8* | 34 |
| 36 | | | | | | 8,9* | 9,3* | 8,9* | 8,8* | 8,8* | 8,2* | 7,8* | 6,9* | 6,1* | 5,4* | 5* | 36 |
| 38 | | | | | | | 8,4* | 7,9* | 7,9* | 7,8* | 7,3* | 6,8* | 6,1* | 5,4* | 4,6* | 4,3* | 38 |
| 40 | | | | | | | 7,5* | 7* | 7,1* | 6,9* | 6,4* | 6* | 5,4* | 4,7* | 4* | 3,7* | 40 |
| 42 | | | | | | | 6,8* | 6,6* | 6,4* | 6,1* | 5,6* | 5,2* | 4,7* | 4,1* | 3,4* | 3,1* | 42 |
| 44 | | | | | | | | 6* | 5,7* | 5,4* | 4,9* | 4,6* | 4,1* | 3,5* | 2,8* | 2,6* | 44 |
| 46 | | | | | | | | 5,4* | 5,1* | 4,8* | 4,4* | 4,1* | 3,6* | 3* | 2,3* | 2,1* | 46 |
| 48 | | | | | | | | | 4,6* | 4,4* | 4* | 3,6* | 3,1* | 2,5* | 1,8* | 1,6* | 48 |
| 50 | | | | | | | | | 4,2* | 4* | 3,5* | 3,2* | 2,7* | 2* | 1,3* | 1,1* | 50 |
| 52 | | | | | | | | | 3,8* | 3,6* | 3,1* | 2,8* | 2,2* | 1,6* | | | 52 |
| 54 | | | | | | | | | | 3,2* | 2,7* | 2,4* | 1,8* | 1,2* | | | 54 |
| 56 | | | | | | | | | | 2,8* | 2,3* | 2* | 1,4* | | | | 56 |
| 58 | | | | | | | | | | | 2* | 1,6* | | | | | 58 |
| 60 | | | | | | | | | | | 1,7* | 1,3* | | | | | 60 |
| 62 | | | | | | | | | | | 1,4* | | | | | | 62 |

* Radius 5,94 m

ZERTIFIZIERT
EN ISO 9001 · SCC[P]

**Alle Angaben ohne Gewähr und vorbehaltlich technischer Änderungen und Satzfehler.**
**All information given are for reference only**

14,7-90m | 9,29x9,41m | 22t | 360° | EN 13000

R = 4,94m

| m | 14,7 | 19,6 | 24,6 | 29,6 | 34,6 | 39,5 | 44,5 | 49,5 | 54,5 | 59,4 | 64,3 | 69,2 | 74,2 | 79,1 | 84 | 90 | m |
|---|---|---|---|---|---|---|---|---|---|---|---|---|---|---|---|---|---|
| 3 | 155,7 | 116,6 | | | | | | | | | | | | | | | 3 |
| 3,5 | 155,7* | 117,5 | 116,5 | | | | | | | | | | | | | | 3,5 |
| 4 | 146,9* | 118,3 | 117,3 | 114,5 | | | | | | | | | | | | | 4 |
| 4,5 | 135,6* | 119,2 | 118* | 114,6 | | | | | | | | | | | | | 4,5 |
| 5 | 123,4* | 117,7* | 116,1* | 112,8* | 93 | | | | | | | | | | | | 5 |
| 6 | 104,9* | 101,8* | 98,4* | 93* | 83,9* | 78,2* | | | | | | | | | | | 6 |
| 7 | 89,5* | 88,6* | 83,5* | 75,9* | 71,9* | 66,5* | 62,1* | | | | | | | | | | 7 |
| 8 | 74,8* | 72,5* | 68,7* | 65,1* | 60,9* | 57,2* | 52,6* | 48,6* | | | | | | | | | 8 |
| 9 | 61,2* | 59,3* | 56,7* | 55* | 52,1* | 48,6* | 44,9* | 41,6* | 38,6* | | | | | | | | 9 |
| 10 | 49,7* | 50,6* | 49,5* | 47,5* | 44,6* | 41,9* | 39* | 37,8* | 35,1* | 33* | | | | | | | 10 |
| 11 | 40,5* | 43,3* | 42,7* | 41* | 39,1* | 36,5* | 36* | 33,7* | 32,1* | 29,8* | | | | | | | 11 |
| 12 | 33,7* | 37,1* | 37,4* | 36,2* | 34,5* | 33,5* | 32,2* | 30,1* | 28,6* | 26,6* | 24,6* | | | | | | 12 |
| 13 | 28,5* | 31,7* | 33* | 32,1* | 30,7* | 30,8* | 28,8* | 27,6* | 26,1* | 24,6* | 22,8* | 21,1* | | | | | 13 |
| 14 | | 27,4* | 29,2* | 28,7* | 28,2* | 27,7* | 26,2* | 25* | 23,6* | 22,6* | 21,1* | 19,3* | 17,4* | | | | 14 |
| 15 | | 23,9* | 25,6* | 25,8* | 26,1* | 25,1* | 23,7* | 22,8* | 21,9* | 20,9* | 19,7* | 18* | 16,3* | 14,7* | | | 15 |
| 16 | | 21,1* | 22,7* | 23,3* | 23,7* | 22,8* | 21,6* | 21,4* | 20,5* | 19,3* | 18,3* | 16,5* | 15,1* | 14* | 11,3* | | 16 |
| 18 | | 16,6* | 18,2* | 19,6* | 19,9* | 19,1* | 19,1* | 18,1* | 17,3* | 16,5* | 15,5* | 14,6* | 13,3* | 11,9* | 10,5* | 8,9* | 18 |
| 20 | | | 14,8* | 16,2* | 16,5* | 16,2* | 16,4* | 15,4* | 15,1* | 14,5* | 13,4* | 12,4* | 11,2* | 10 | 8,9* | 8,1* | 20 |
| 22 | | | 12,2* | 13,5* | 13,8* | 14,4* | 14,1* | 13,5* | 13,1* | 12,5* | 11,5* | 10,5* | 9,4* | 8,4* | 7,3* | 6,8* | 22 |
| 24 | | | | 11,4* | 11,8* | 12,3* | 12* | 12* | 11,4* | 10,8* | 9,9* | 9,1* | 8* | 7* | 6,1* | 5,6* | 24 |
| 26 | | | | 9,7* | 10* | 10,5* | 10,3* | 10,2* | 9,8* | 9,4* | 8,5* | 7,8* | 6,8* | 5,9* | 5* | 4,5* | 26 |
| 28 | | | | 8,4* | 8,6* | 9* | 8,8* | 8,7* | 8,4* | 8,1* | 7,4* | 6,7* | 5,8* | 4,9* | 4* | 3,7* | 28 |
| 30 | | | | | 7,3* | 7,7* | 7,5* | 7,4* | 7,1* | 6,9* | 6,3* | 5,7* | 4,8* | 4* | 3,3* | 2,8* | 30 |
| 32 | | | | | 6,3* | 6,6* | 6,4* | 6,4* | 6,1* | 5,8* | 5,3* | 4,8* | 4* | 3,2* | 2,5* | 2,1* | 32 |
| 34 | | | | | | 5,7* | 5,5* | 5,4* | 5,2* | 4,9* | 4,5* | 4* | 3,3* | 2,5* | 1,7* | | 34 |
| 36 | | | | | | 4,9* | 4,7* | 4,7* | 4,4* | 4,2* | 3,8* | 3,4* | 2,6* | 1,8* | | | 36 |
| 38 | | | | | | | 4,2* | 4,1* | 3,9* | 3,7* | 3,3* | 2,7* | 1,9* | 1,1* | | | 38 |
| 40 | | | | | | | 3,7* | 3,6* | 3,4* | 3,2* | 2,7* | 2,2* | 1,3* | | | | 40 |
| 42 | | | | | | | 3,2* | 3,2* | 2,9* | 2,7* | 2,2* | 1,6* | | | | | 42 |
| 44 | | | | | | | | 2,7* | 2,4* | 2,2* | 1,7* | | | | | | 44 |
| 46 | | | | | | | | 2,3* | 2* | 1,8* | 1,2* | | | | | | 46 |
| 48 | | | | | | | | | 1,6* | 1,3* | | | | | | | 48 |
| 50 | | | | | | | | | 1,2* | | | | | | | | 50 |

* Radius 5,94 m

**Alle Angaben ohne Gewähr und vorbehaltlich technischer Änderungen und Satzfehler.**
**All information given are for reference only**

ZERTIFIZIERT
EN ISO 9001 · SCC[P]

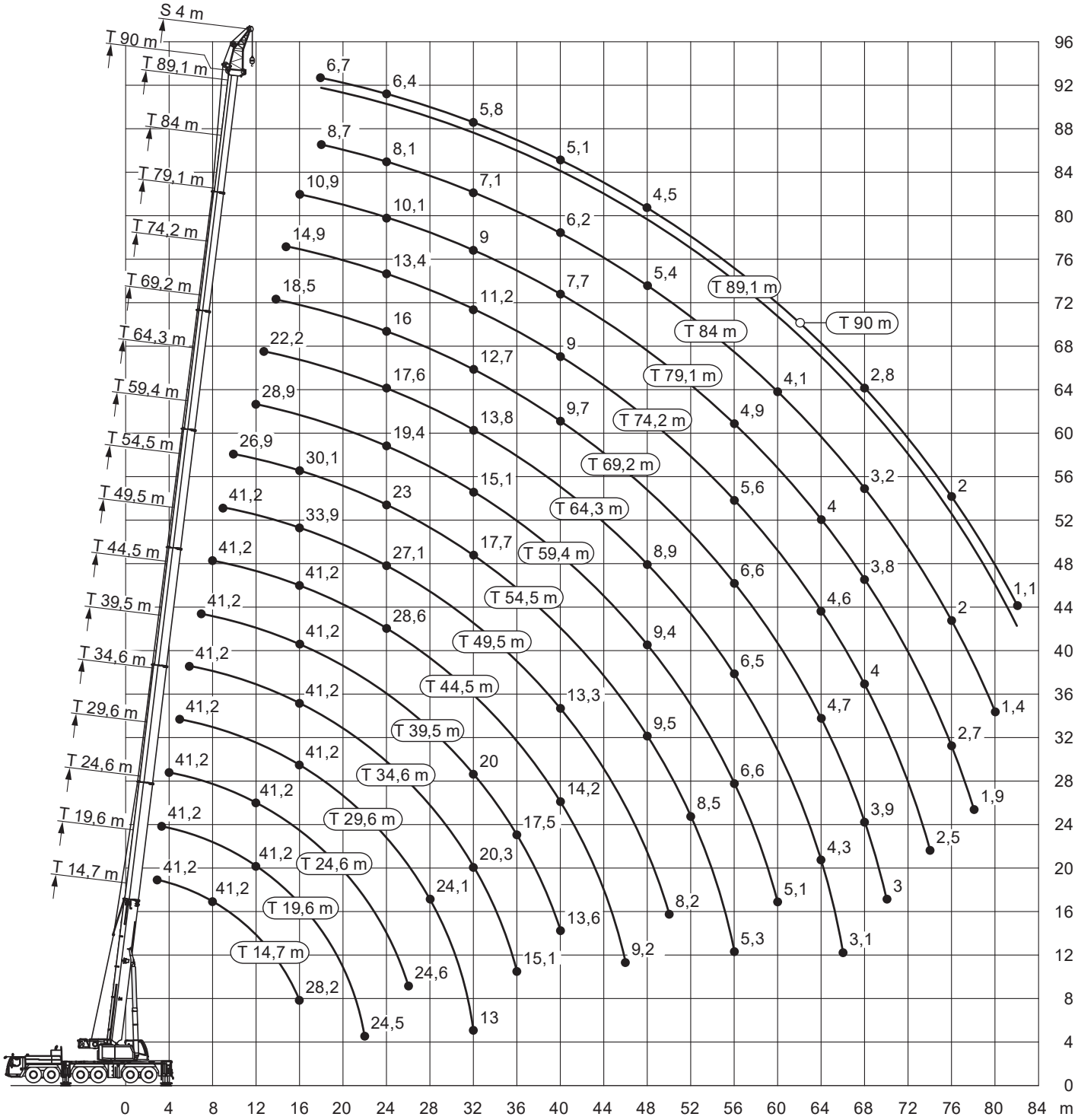


ZERTIFIZIERT
EN ISO 9001 · SCC[P]

**Alle Angaben ohne Gewähr und vorbehaltlich technischer Änderungen und Satzfehler.**
**All information given are for reference only**

14,7-90m | 4m | 9,29x9,41m | 88t | 360° | EN 13000

S | R = 4,94m

| m | 14,7 | 19,6 | 24,6 | 29,6 | 34,6 | 39,5 | 44,5 | 49,5 | 54,5 | 59,4 | 64,3 | 69,2 | 74,2 | 79,1 | 84 | 89,1 | 90 | m |
|---|---|---|---|---|---|---|---|---|---|---|---|---|---|---|---|---|---|---|
| 3 | 41,2 | | | | | | | | | | | | | | | | | 3 |
| 3,5 | 41,2 | 41,2 | | | | | | | | | | | | | | | | 3,5 |
| 4 | 41,2 | 41,2 | 41,2 | | | | | | | | | | | | | | | 4 |
| 4,5 | 41,2 | 41,2 | 41,2 | | | | | | | | | | | | | | | 4,5 |
| 5 | 41,2 | 41,2 | 41,2 | 41,2 | | | | | | | | | | | | | | 5 |
| 6 | 41,2 | 41,2 | 41,2 | 41,2 | 41,2 | | | | | | | | | | | | | 6 |
| 7 | 41,2 | 41,2 | 41,2 | 41,2 | 41,2 | 41,2 | | | | | | | | | | | | 7 |
| 8 | 41,2 | 41,2 | 41,2 | 41,2 | 41,2 | 41,2 | 41,2 | | | | | | | | | | | 8 |
| 9 | 41,2 | 41,2 | 41,2 | 41,2 | 41,2 | 41,2 | 41,2 | 41,2 | | | | | | | | | | 9 |
| 10 | 41,2 | 41,2 | 41,2 | 41,2 | 41,2 | 41,2 | 41,2 | 40,6 | 26,9 | | | | | | | | | 10 |
| 12 | 40,1 | 41,2 | 41,2 | 41,2 | 41,2 | 41,2 | 41,2 | 38,2 | 34,6 | 28,9 | | | | | | | | 12 |
| 14 | 31 | 41,2 | 41,2 | 41,2 | 41,2 | 41,2 | 41,2 | 35,9 | 32,2 | 28,4 | 21,7 | 18,5 | | | | | | 14 |
| 16 | 28,2 | 37,4 | 41,2 | 41,2 | 41,2 | 41,2 | 41,2* | 33,9 | 30,1 | 26,5 | 20,8 | 18,3 | 14,9 | 10,9 | | | | 16 |
| 18 | | 30,8 | 39,4* | 41,1* | 41,1* | 40,5* | 40,7* | 32,1 | 28,1 | 24,5 | 20 | 17,8 | 14,8 | 10,8 | 8,7 | 6,9 | 6,7 | 18 |
| 20 | | 28,6 | 34,7* | 38,6* | 37,8* | 37,6* | 36* | 30,3 | 26,2 | 22,7 | 19,2 | 17,3 | 14,4 | 10,6 | 8,5 | 6,8 | 6,6 | 20 |
| 22 | | 24,5 | 30,7 | 33,9* | 33,3* | 33,6* | 32* | 28,7* | 24,6 | 21 | 18,4 | 16,6 | 14 | 10,4 | 8,3 | 6,7 | 6,5 | 22 |
| 24 | | | 28,9* | 30,1* | 30,5* | 30* | 28,6* | 27,1* | 23 | 19,4 | 17,6 | 16 | 13,4 | 10,1 | 8,1 | 6,6 | 6,4 | 24 |
| 26 | | | 24,6* | 26,9* | 27,5* | 26,8* | 25,7* | 25,6* | 21,6 | 18 | 16,6 | 15,2 | 12,9 | 9,9 | 7,9 | 6,4 | 6,3 | 26 |
| 28 | | | | 24,1* | 24,7* | 24* | 23,5* | 23,4* | 20,2* | 16,7 | 15,7 | 14,3 | 12,3 | 9,6 | 7,6 | 6,2 | 6,1 | 28 |
| 30 | | | | 22,3* | 22,3* | 22* | 22,1* | 21,4* | 18,9* | 15,7 | 14,7 | 13,5 | 11,7 | 9,3 | 7,3 | 6,1 | 6 | 30 |
| 32 | | | | 13 | 20,3* | 20* | 20,3* | 19,4* | 17,7* | 15,1 | 13,8 | 12,7 | 11,2 | 9 | 7,1 | 5,9 | 5,8 | 32 |
| 34 | | | | | 18,5* | 18,6* | 18,4* | 17,6* | 16,6* | 14,5 | 13 | 11,9 | 10,7 | 8,6 | 6,9 | 5,7 | 5,6 | 34 |
| 36 | | | | | 15,1 | 17,5* | 16,8* | 16* | 15,5* | 13,8* | 12,4 | 11,1 | 10,1 | 8,3 | 6,6 | 5,5 | 5,4 | 36 |
| 38 | | | | | | 16,1* | 15,4* | 14,5* | 14,2* | 13,2* | 11,7 | 10,4 | 9,6 | 8 | 6,4 | 5,3 | 5,3 | 38 |
| 40 | | | | | | 13,6* | 14,2* | 13,3* | 12,9* | 12,6* | 11,1 | 9,7 | 9 | 7,7 | 6,2 | 5,2 | 5,1 | 40 |
| 42 | | | | | | | 13* | 12,1* | 11,7* | 11,9* | 10,5 | 9 | 8,4 | 7,4 | 5,9 | 5 | 5 | 42 |
| 44 | | | | | | | 11,5* | 11,1* | 10,7* | 11,2* | 10* | 8,5 | 7,8 | 7,1 | 5,7 | 4,8 | 4,8 | 44 |
| 46 | | | | | | | 9,2 | 10,3* | 10* | 10,3* | 9,4* | 8,1 | 7,2 | 6,8 | 5,6 | 4,7 | 4,7 | 46 |
| 48 | | | | | | | | 9,9* | 9,5* | 9,4* | 8,9* | 7,7 | 6,7 | 6,4 | 5,4 | 4,5 | 4,5 | 48 |
| 50 | | | | | | | | 8,2 | 9* | 8,6* | 8,4* | 7,5* | 6,4 | 6 | 5,2 | 4,4 | 4,3 | 50 |
| 52 | | | | | | | | | 8,5* | 7,9* | 7,8* | 7,2* | 6,1 | 5,6 | 5 | 4,2 | 4,2 | 52 |
| 54 | | | | | | | | | 7,1* | 7,2* | 7,1* | 6,9* | 5,8 | 5,2 | 4,8 | 4 | 4 | 54 |
| 56 | | | | | | | | | 5,3 | 6,6* | 6,5* | 6,6* | 5,6* | 4,9* | 4,6 | 3,8 | 3,8 | 56 |
| 58 | | | | | | | | | | 5,9* | 5,9* | 6,2* | 5,3* | 4,5 | 4,4 | 3,7 | 3,6 | 58 |
| 60 | | | | | | | | | | 5,1 | 5,5* | 5,6* | 5,1* | 4,4 | 4,1* | 3,5 | 3,5 | 60 |
| 62 | | | | | | | | | | | 5,3* | 5,1* | 4,9* | 4,2 | 3,9* | 3,3 | 3,3 | 62 |
| 64 | | | | | | | | | | | 4,3 | 4,7* | 4,6* | 4* | 3,6* | 3,2* | 3,1* | 64 |
| 66 | | | | | | | | | | | 3,1 | 4,3* | 4,4* | 3,9* | 3,4* | 3* | 3* | 66 |
| 68 | | | | | | | | | | | | 3,9* | 4* | 3,8* | 3,2* | 2,9* | 2,8* | 68 |
| 70 | | | | | | | | | | | | 3 | 3,7* | 3,6* | 3* | 2,7* | 2,6* | 70 |
| 72 | | | | | | | | | | | | | 3,4* | 3,4* | 2,7* | 2,5* | 2,4* | 72 |
| 74 | | | | | | | | | | | | | 2,5 | 3* | 2,4* | 2,3* | 2,2* | 74 |
| 76 | | | | | | | | | | | | | | 2,7* | 2* | 2,1* | 2* | 76 |
| 78 | | | | | | | | | | | | | | 1,9* | 1,7* | 1,8* | 1,7* | 78 |
| 80 | | | | | | | | | | | | | | | 1,4* | 1,5* | 1,4* | 80 |
| 82 | | | | | | | | | | | | | | | | 1,2* | 1,1* | 82 |

* Radius 5,94 m

**Alle Angaben ohne Gewähr und vorbehaltlich technischer Änderungen und Satzfehler.**
**All information given are for reference only**

ZERTIFIZIERT
EN ISO 9001 · SCC[P]

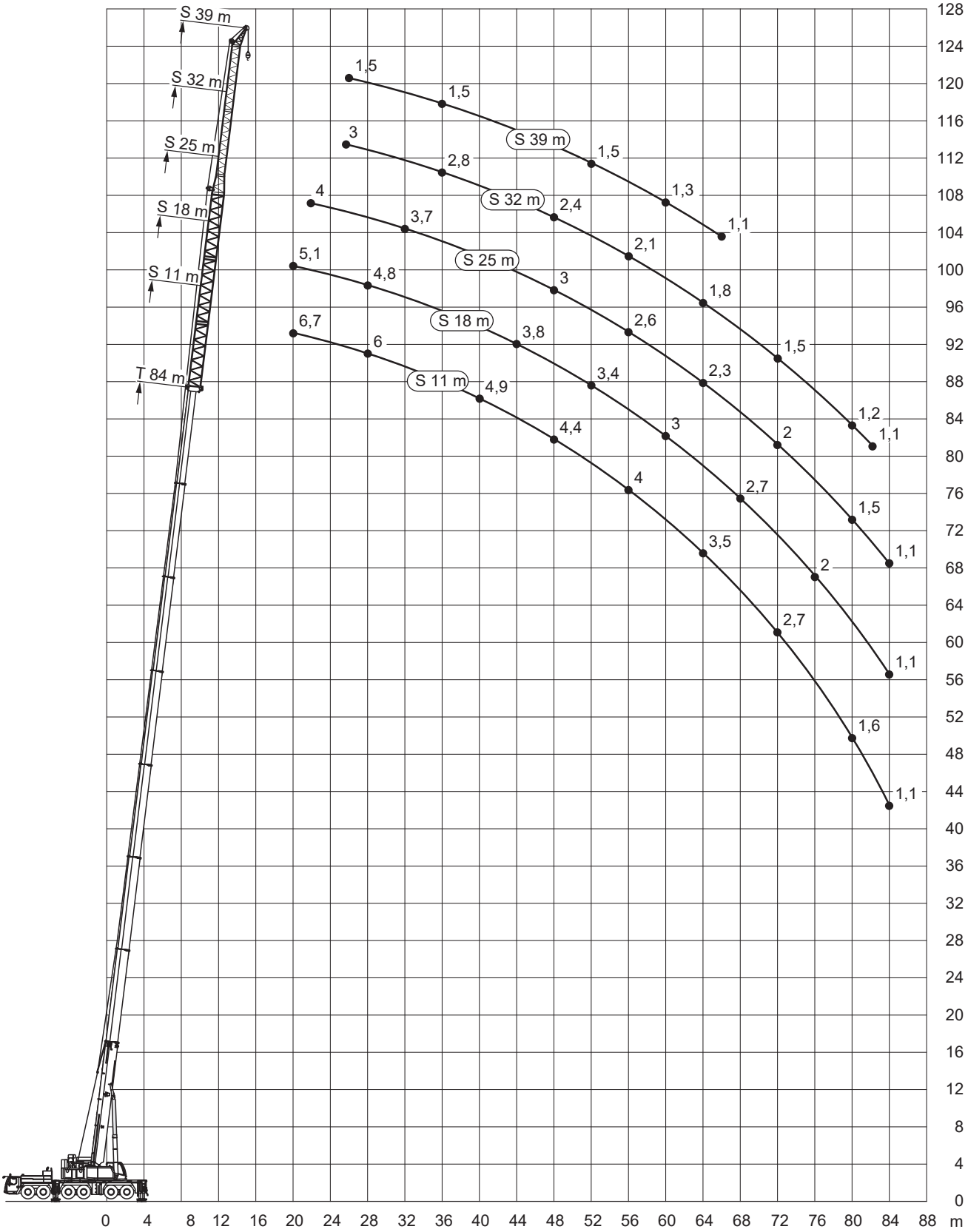


ZERTIFIZIERT
EN ISO 9001 · SCC[P]

**Alle Angaben ohne Gewähr und vorbehaltlich technischer Änderungen und Satzfehler.**
**All information given are for reference only**

| 34,6-90m | 11m | 9,29x9,41m | 88t | 360° | EN 13000 |
|---|---|---|---|---|---|
| | S | | R = 4,94m | | |

| m | 34,6 | 39,5 | 44,5 | 49,5 | 54,5 | 59,4 | 64,3 | 69,2 | 74,2 | 79,1 | 84 | 89,1 | 90 | m |
|---|---|---|---|---|---|---|---|---|---|---|---|---|---|---|
| 7 | 34 | | | | | | | | | | | | | 7 |
| 8 | 32,5 | 32,2 | | | | | | | | | | | | 8 |
| 9 | 30,6 | 30,7 | 29,9 | | | | | | | | | | | 9 |
| 10 | 29 | 29 | 28,7 | 25 | | | | | | | | | | 10 |
| 11 | 27,1 | 27,6 | 27,3 | 24,2 | 22,7 | | | | | | | | | 11 |
| 12 | 25,7 | 26,3 | 26,1 | 23,3 | 22,1 | | | | | | | | | 12 |
| 13 | 24,4 | 24,9 | 25 | 22,5 | 21,5 | 20,1 | | | | | | | | 13 |
| 14 | 23,2 | 23,8 | 24 | 21,7 | 20,9 | 19,6 | 15,6 | | | | | | | 14 |
| 15 | 22 | 22,7 | 23 | 21 | 20,3 | 19,2 | 15,2 | 13,7 | | | | | | 15 |
| 16 | 21 | 21,8 | 22,1 | 20,4 | 19,8 | 18,8 | 14,9 | 13,5 | 10,8 | | | | | 16 |
| 18 | 19 | 20,1 | 20,5 | 19,1 | 18,7 | 17,9 | 14,3 | 13,1 | 10,7 | 8,3 | | | | 18 |
| 20 | 17,3 | 18,4 | 19,1 | 18 | 17,8 | 17,1 | 13,7 | 12,6 | 10,5 | 8,1 | 6,7 | 5,3 | 5,2 | 20 |
| 22 | 15,8 | 16,9 | 17,7 | 16,9 | 16,9 | 16,4 | 13,1 | 12,1 | 10,3 | 8 | 6,6 | 5,3 | 5,1 | 22 |
| 24 | 14,5 | 15,7 | 16,4 | 15,9 | 16 | 15,6 | 12,5 | 11,6 | 10 | 7,8 | 6,4 | 5,2 | 5,1 | 24 |
| 26 | 13,4 | 14,5 | 15,4 | 14,9 | 15,1 | 14,9 | 11,9 | 11,1 | 9,8 | 7,6 | 6,2 | 5,1 | 5 | 26 |
| 28 | 12,5 | 13,5 | 14,4 | 14,1 | 14,3 | 14,2 | 11,4 | 10,7 | 9,5 | 7,4 | 6 | 5 | 4,9 | 28 |
| 30 | 11,6 | 12,6 | 13,5 | 13,3 | 13,6 | 13,5 | 10,9 | 10,3 | 9,2 | 7,2 | 5,9 | 4,8 | 4,8 | 30 |
| 32 | 10,9 | 11,8 | 12,6 | 12,6 | 13 | 13 | 10,4 | 9,9 | 8,9 | 6,9 | 5,7 | 4,7 | 4,7 | 32 |
| 34 | 10,2 | 11,2 | 11,9 | 12 | 12,3 | 12,3 | 10 | 9,5 | 8,6 | 6,7 | 5,5 | 4,6 | 4,6 | 34 |
| 36 | 9,7 | 10,5 | 11,3 | 11,4 | 11,8 | 11,7 | 9,6 | 9,2 | 8,3 | 6,5 | 5,3 | 4,5 | 4,4 | 36 |
| 38 | 9,1 | 10 | 10,7 | 10,9 | 11,3 | 11 | 9,2 | 8,9 | 7,9 | 6,3 | 5,1 | 4,4 | 4,3 | 38 |
| 40 | 8,7 | 9,5 | 10,2 | 10,4 | 10,9 | 10,3 | 8,8 | 8,5 | 7,6 | 6,1 | 4,9 | 4,3 | 4,2 | 40 |
| 42 | 8,3 | 9 | 9,8 | 10 | 10,5* | 9,6 | 8,5 | 8,2 | 7,3 | 5,9 | 4,8 | 4,2 | 4,1 | 42 |
| 44 | | 8,7 | 9,3 | 9,6 | 10* | 8,8 | 8,1 | 7,8 | 7 | 5,7 | 4,7 | 4,1 | 4 | 44 |
| 46 | | 8,3 | 8,9* | 9,2* | 9,7* | 8,2* | 7,8 | 7,4 | 6,6 | 5,5 | 4,5 | 3,9 | 3,9 | 46 |
| 48 | | 8 | 8,6* | 8,9* | 9,3* | 7,5 | 7,5 | 6,9 | 6,3 | 5,4 | 4,4 | 3,8 | 3,8 | 48 |
| 50 | | | 8,2 | 8,6* | 8,7* | 7,3 | 7,3 | 6,3 | 6 | 5,2 | 4,3 | 3,7 | 3,7 | 50 |
| 52 | | | 7,5* | 8,3* | 7,9* | 7,1* | 7* | 6 | 5,6 | 5 | 4,2 | 3,6 | 3,6 | 52 |
| 54 | | | | 7,8* | 7,2* | 6,8* | 6,8* | 5,7 | 5,1 | 4,8 | 4,1 | 3,5 | 3,5 | 54 |
| 56 | | | | 6,2 | 6,6* | 6,6* | 6,5* | 5,5* | 4,8 | 4,6 | 4 | 3,4 | 3,4 | 56 |
| 58 | | | | 5 | 6,3* | 6,4* | 6,1* | 5,2* | 4,6 | 4,4 | 3,8 | 3,3 | 3,2 | 58 |
| 60 | | | | | 5,9* | 5,9* | 5,6* | 5* | 4,4 | 4,1 | 3,7 | 3,1 | 3,1 | 60 |
| 62 | | | | | 4,5 | 5,4* | 5,1* | 4,8* | 4,3* | 3,9* | 3,6* | 3 | 3 | 62 |
| 64 | | | | | | 4,8* | 4,7* | 4,6* | 4,1* | 3,6* | 3,5* | 2,9 | 2,8 | 64 |
| 66 | | | | | | 4,3 | 4,4* | 4,4* | 4* | 3,4 | 3,3* | 2,7 | 2,7* | 66 |
| 68 | | | | | | 3,1 | 4,2* | 4,2* | 3,8* | 3,3* | 3,1* | 2,6* | 2,6* | 68 |
| 70 | | | | | | | 3,8* | 3,8* | 3,7* | 3,2* | 2,9* | 2,4* | 2,4* | 70 |
| 72 | | | | | | | 3 | 3,5* | 3,4* | 3,1* | 2,7* | 2,3* | 2,2* | 72 |
| 74 | | | | | | | | 3,2* | 3,2* | 3* | 2,4* | 2,2* | 2* | 74 |
| 76 | | | | | | | | 2,6 | 2,9* | 2,8* | 2,2* | 2* | 1,9* | 76 |
| 78 | | | | | | | | 1,2 | 2,6* | 2,6* | 1,9* | 1,8* | 1,7* | 78 |
| 80 | | | | | | | | | 2,2* | 2,3* | 1,6* | 1,6* | 1,5* | 80 |
| 82 | | | | | | | | | | 2* | 1,3* | 1,4* | 1,3* | 82 |
| 84 | | | | | | | | | | 1,4* | 1,1* | 1,1* | 1* | 84 |

* Radius 5,94 m

**Alle Angaben ohne Gewähr und vorbehaltlich technischer Änderungen und Satzfehler.**
**All information given are for reference only**

ZERTIFIZIERT
EN ISO 9001 · SCC[P]

| 34,6-89,1m | 18m | 9,29x9,41m | 88t | 360° | EN 13000 |
|---|---|---|---|---|---|
| | S | | R = 4,94m | | |

| m | 34,6 | 39,5 | 44,5 | 49,5 | 54,5 | 59,4 | 64,3 | 69,2 | 74,2 | 79,1 | 84 | 89,1 | m |
|---|---|---|---|---|---|---|---|---|---|---|---|---|---|
| 8 | 22,7 | | | | | | | | | | | | 8 |
| 9 | 21,7 | 21,4 | | | | | | | | | | | 9 |
| 10 | 20,8 | 20,6 | 20 | | | | | | | | | | 10 |
| 11 | 20 | 19,8 | 19,4 | 17,2 | | | | | | | | | 11 |
| 12 | 19,1 | 19,1 | 18,8 | 16,7 | | | | | | | | | 12 |
| 13 | 18,4 | 18,5 | 18,2 | 16,3 | 15,3 | | | | | | | | 13 |
| 14 | 17,6 | 17,8 | 17,6 | 15,9 | 14,9 | 13,9 | | | | | | | 14 |
| 15 | 16,9 | 17,2 | 17,1 | 15,4 | 14,6 | 13,6 | 11,2 | | | | | | 15 |
| 16 | 16,2 | 16,6 | 16,6 | 15 | 14,2 | 13,3 | 11 | 9,6 | | | | | 16 |
| 18 | 15 | 15,4 | 15,5 | 14,2 | 13,5 | 12,8 | 10,7 | 9,4 | 8,1 | | | | 18 |
| 20 | 13,9 | 14,4 | 14,6 | 13,4 | 12,9 | 12,3 | 10,3 | 9,2 | 8 | 6,2 | 5,1 | | 20 |
| 22 | 13 | 13,4 | 13,7 | 12,7 | 12,3 | 11,8 | 9,8 | 8,8 | 7,8 | 6,1 | 5,1 | 4,1 | 22 |
| 24 | 12,2 | 12,6 | 12,9 | 12,1 | 11,8 | 11,3 | 9,3 | 8,5 | 7,6 | 5,9 | 5 | 4,1 | 24 |
| 26 | 11,4 | 11,9 | 12,2 | 11,5 | 11,3 | 10,9 | 8,9 | 8,2 | 7,3 | 5,8 | 4,9 | 4,1 | 26 |
| 28 | 10,7 | 11,3 | 11,6 | 10,9 | 10,8 | 10,5 | 8,4 | 7,8 | 7,1 | 5,6 | 4,8 | 4 | 28 |
| 30 | 10 | 10,6 | 11 | 10,4 | 10,3 | 10,1 | 8,1 | 7,5 | 6,9 | 5,4 | 4,7 | 3,9 | 30 |
| 32 | 9,4 | 10 | 10,5 | 9,9 | 9,9 | 9,8 | 7,7 | 7,2 | 6,6 | 5,3 | 4,6 | 3,8 | 32 |
| 34 | 8,8 | 9,4 | 10 | 9,4 | 9,4 | 9,4 | 7,3 | 6,9 | 6,4 | 5,1 | 4,4 | 3,7 | 34 |
| 36 | 8,3 | 8,9 | 9,4 | 9 | 9,1 | 9 | 7 | 6,6 | 6,2 | 4,9 | 4,3 | 3,7 | 36 |
| 38 | 7,9 | 8,5 | 9 | 8,6 | 8,7 | 8,7 | 6,7 | 6,4 | 6 | 4,8 | 4,2 | 3,6 | 38 |
| 40 | 7,5 | 8,1 | 8,6 | 8,2 | 8,3 | 8,4 | 6,4 | 6,1 | 5,8 | 4,7 | 4,1 | 3,5 | 40 |
| 42 | 7,1 | 7,7 | 8,2 | 7,9 | 8,1 | 8,1 | 6,2 | 5,9 | 5,6 | 4,5 | 3,9 | 3,4 | 42 |
| 44 | 6,8 | 7,3 | 7,8 | 7,6 | 7,7 | 7,8 | 5,9 | 5,7 | 5,4 | 4,4 | 3,8 | 3,3 | 44 |
| 46 | 6,5 | 7 | 7,5 | 7,3 | 7,5 | 7,5 | 5,7 | 5,5 | 5,2 | 4,3 | 3,7 | 3,2 | 46 |
| 48 | 6,3 | 6,8 | 7,2 | 7 | 7,2 | 7,2 | 5,5 | 5,3 | 5,1 | 4,2 | 3,6 | 3,1 | 48 |
| 50 | 6,1 | 6,5 | 6,9 | 6,8 | 7 | 6,8* | 5,3 | 5,1 | 5 | 4,1 | 3,5 | 3 | 50 |
| 52 | | 6,3 | 6,7 | 6,5 | 6,7 | 6,3* | 5,1 | 5 | 4,8 | 4 | 3,4 | 2,9 | 52 |
| 54 | | 6,1 | 6,5* | 6,3 | 6,5* | 5,8* | 4,9 | 4,9 | 4,7 | 3,9 | 3,3 | 2,9 | 54 |
| 56 | | | 6,3* | 6,1* | 6,3* | 5,4* | 4,8 | 4,7 | 4,5 | 3,8 | 3,2 | 2,8 | 56 |
| 58 | | | 5,7 | 5,9* | 6,1* | 4,9* | 4,6 | 4,5 | 4,3 | 3,7 | 3,1 | 2,7 | 58 |
| 60 | | | 4,2 | 5,8* | 5,8* | 4,6* | 4,5 | 4,3 | 4 | 3,6 | 3 | 2,6 | 60 |
| 62 | | | | 5,2* | 5,2* | 4,3 | 4,4* | 4,2 | 3,8* | 3,5 | 2,9 | 2,5 | 62 |
| 64 | | | | 4 | 4,8* | 4,2 | 4,3* | 4* | 3,6* | 3,4* | 2,9 | 2,4 | 64 |
| 66 | | | | | 4,2* | 4,1* | 4,2* | 3,9* | 3,4 | 3,2* | 2,8* | 2,3 | 66 |
| 68 | | | | | 3,9 | 4* | 4,1* | 3,7* | 3,3* | 3* | 2,7* | 2,1 | 68 |
| 70 | | | | | 3 | 3,9* | 3,8* | 3,6* | 3,2* | 2,8* | 2,6* | 2* | 70 |
| 72 | | | | | | 3,3* | 3,4* | 3,4* | 3,1* | 2,6* | 2,4* | 1,9* | 72 |
| 74 | | | | | | 2,9 | 3,1* | 3,1* | 2,9* | 2,5* | 2,2* | 1,7* | 74 |
| 76 | | | | | | | 3* | 2,9* | 2,8* | 2,4* | 2* | 1,6* | 76 |
| 78 | | | | | | | 2,5 | 2,6* | 2,5* | 2,3* | 1,8* | 1,5* | 78 |
| 80 | | | | | | | 1,4 | 2,5* | 2,3* | 2,2* | 1,6* | 1,4* | 80 |
| 82 | | | | | | | | 2,1* | 2,1* | 2* | 1,4* | 1,2* | 82 |
| 84 | | | | | | | | 1,3 | 1,9* | 1,8* | 1,1* | 1,1* | 84 |
| 86 | | | | | | | | | 1,7* | 1,5* | | | 86 |
| 88 | | | | | | | | | | 1,3* | | | 88 |

* Radius 5,94 m

ZERTIFIZIERT
EN ISO 9001 · SCC[P]

**Alle Angaben ohne Gewähr und vorbehaltlich technischer Änderungen und Satzfehler.**
**All information given are for reference only**

| 34,6-89,1m | 25m | 9,29x9,41m | 88t | 360° | EN 13000 |
|---|---|---|---|---|---|
| | S | | R = 4,94m | | |

| m | 34,6 | 39,5 | 44,5 | 49,5 | 54,5 | 59,4 | 64,3 | 69,2 | 74,2 | 79,1 | 84 | 89,1 | m |
|---|---|---|---|---|---|---|---|---|---|---|---|---|---|
| 9 | 16,1 | | | | | | | | | | | | 9 |
| 10 | 15,5 | 15,2 | | | | | | | | | | | 10 |
| 11 | 14,9 | 14,7 | 14,3 | | | | | | | | | | 11 |
| 12 | 14,3 | 14,2 | 13,9 | 12,3 | | | | | | | | | 12 |
| 13 | 13,8 | 13,7 | 13,5 | 12 | 11 | | | | | | | | 13 |
| 14 | 13,2 | 13,2 | 13 | 11,6 | 10,8 | | | | | | | | 14 |
| 15 | 12,7 | 12,8 | 12,7 | 11,3 | 10,6 | 9,8 | | | | | | | 15 |
| 16 | 12,2 | 12,4 | 12,2 | 11 | 10,3 | 9,6 | 8,1 | | | | | | 16 |
| 18 | 11,2 | 11,5 | 11,5 | 10,3 | 9,8 | 9,2 | 7,8 | 6,9 | | | | | 18 |
| 20 | 10,4 | 10,6 | 10,8 | 9,8 | 9,4 | 8,9 | 7,6 | 6,7 | 5,8 | | | | 20 |
| 22 | 9,7 | 10 | 10,1 | 9,2 | 8,9 | 8,5 | 7,4 | 6,5 | 5,7 | 4,7 | 4 | | 22 |
| 24 | 9 | 9,3 | 9,5 | 8,8 | 8,5 | 8,2 | 7,1 | 6,4 | 5,6 | 4,6 | 4 | 3 | 24 |
| 26 | 8,4 | 8,7 | 8,9 | 8,3 | 8,1 | 7,8 | 6,9 | 6,2 | 5,5 | 4,5 | 3,9 | 3 | 26 |
| 28 | 7,8 | 8,2 | 8,4 | 7,9 | 7,8 | 7,5 | 6,5 | 6 | 5,4 | 4,4 | 3,9 | 3 | 28 |
| 30 | 7,3 | 7,7 | 7,9 | 7,5 | 7,5 | 7,2 | 6,2 | 5,7 | 5,2 | 4,3 | 3,8 | 3 | 30 |
| 32 | 6,8 | 7,2 | 7,5 | 7,1 | 7,1 | 7 | 5,9 | 5,5 | 5 | 4,2 | 3,7 | 3 | 32 |
| 34 | 6,4 | 6,8 | 7,1 | 6,8 | 6,8 | 6,7 | 5,7 | 5,3 | 4,9 | 4,1 | 3,6 | 3 | 34 |
| 36 | 6 | 6,4 | 6,7 | 6,5 | 6,6 | 6,5 | 5,4 | 5,1 | 4,7 | 4 | 3,5 | 3 | 36 |
| 38 | 5,6 | 6 | 6,3 | 6,2 | 6,3 | 6,2 | 5,2 | 4,9 | 4,6 | 3,9 | 3,4 | 2,9 | 38 |
| 40 | 5,3 | 5,7 | 5,9 | 5,9 | 6 | 6 | 5 | 4,7 | 4,5 | 3,8 | 3,4 | 2,8 | 40 |
| 42 | 5 | 5,4 | 5,6 | 5,6 | 5,8 | 5,8 | 4,8 | 4,6 | 4,3 | 3,6 | 3,3 | 2,7 | 42 |
| 44 | 4,8 | 5,1 | 5,4 | 5,4 | 5,5 | 5,6 | 4,6 | 4,4 | 4,2 | 3,6 | 3,2 | 2,7 | 44 |
| 46 | 4,6 | 4,9 | 5,1 | 5,2 | 5,3 | 5,3 | 4,4 | 4,3 | 4,1 | 3,4 | 3,1 | 2,6 | 46 |
| 48 | 4,4 | 4,7 | 4,9 | 5 | 5,1 | 5,2 | 4,3 | 4,2 | 4 | 3,4 | 3 | 2,5 | 48 |
| 50 | 4,2 | 4,5 | 4,7 | 4,8 | 4,9 | 5 | 4,1 | 4 | 3,9 | 3,3 | 2,9 | 2,5 | 50 |
| 52 | 4,1 | 4,3 | 4,5 | 4,7 | 4,8 | 4,9 | 4 | 3,9 | 3,8 | 3,2 | 2,8 | 2,4 | 52 |
| 54 | 4 | 4,2 | 4,4 | 4,5 | 4,6 | 4,7 | 3,9 | 3,8 | 3,7 | 3,1 | 2,7 | 2,3 | 54 |
| 56 | 3,8 | 4,1 | 4,2 | 4,4 | 4,5 | 4,6 | 3,8 | 3,7 | 3,6 | 3 | 2,6 | 2,2 | 56 |
| 58 | | 3,9 | 4,1 | 4,3 | 4,4 | 4,5 | 3,7 | 3,6 | 3,5 | 2,9 | 2,5 | 2,2 | 58 |
| 60 | | 3,8 | 4 | 4,2 | 4,3 | 4,3* | 3,6 | 3,5 | 3,4 | 2,8 | 2,5 | 2,1 | 60 |
| 62 | | 3,8 | 3,9 | 4,1 | 4,2 | 4,2* | 3,5 | 3,4 | 3,3 | 2,8 | 2,4 | 2 | 62 |
| 64 | | | 3,8 | 4 | 4,1* | 4* | 3,4* | 3,3 | 3,2* | 2,7 | 2,3 | 1,9 | 64 |
| 66 | | | 3,7 | 3,9 | 4* | 3,8* | 3,3* | 3,2 | 3,1* | 2,6 | 2,2 | 1,8 | 66 |
| 68 | | | | 3,8 | 3,9* | 3,5* | 3,2* | 3,1 | 3* | 2,6* | 2,2 | 1,7 | 68 |
| 70 | | | | 3,5 | 3,9* | 3,2* | 3,1* | 3* | 2,7* | 2,5* | 2,1 | 1,6 | 70 |
| 72 | | | | 2,8 | 3,6* | 3* | 3* | 3* | 2,5* | 2,4* | 2* | 1,5 | 72 |
| 74 | | | | | 2,8 | 2,9* | 2,9* | 2,9* | 2,4* | 2,2* | 1,9* | 1,4* | 74 |
| 76 | | | | | 2,5 | 2,8* | 2,9* | 2,8* | 2,3* | 2* | 1,8* | 1,2* | 76 |
| 78 | | | | | | 2,8* | 2,6* | 2,5* | 2,3* | 1,8* | 1,6* | 1,1* | 78 |
| 80 | | | | | | 2,3 | 2,5* | 2,2* | 2,2* | 1,8* | 1,5* | 1* | 80 |
| 82 | | | | | | 1,6 | 2,3* | 2,2* | 2,1* | 1,7* | 1,3* | | 82 |
| 84 | | | | | | | 2* | 2* | 1,8* | 1,6* | 1,1* | | 84 |
| 86 | | | | | | | 1,3 | 1,9* | 1,6* | 1,5* | | | 86 |
| 88 | | | | | | | | 1,5* | 1,4* | 1,3* | | | 88 |
| 90 | | | | | | | | 1,1 | 1,3* | 1,1* | | | 90 |
| 92 | | | | | | | | | 1,1* | | | | 92 |

* Radius 5,94 m

**Alle Angaben ohne Gewähr und vorbehaltlich technischer Änderungen und Satzfehler.**
**All information given are for reference only**

ZERTIFIZIERT
EN ISO 9001 · SCC[P]

34,6-84m | 32m | 9,29x9,41m | 88t | 360° | EN 13000

S | R = 4,94m

| m | 34,6 | 39,5 | 44,5 | 49,5 | 54,5 | 59,4 | 64,3 | 69,2 | 74,2 | 79,1 | 84 | m |
|---|---|---|---|---|---|---|---|---|---|---|---|---|
| 10 | 11,7 | | | | | | | | | | | 10 |
| 11 | 11,4 | 11,1 | | | | | | | | | | 11 |
| 12 | 10,9 | 10,8 | 10,5 | | | | | | | | | 12 |
| 13 | 10,5 | 10,5 | 10,2 | 8,8 | | | | | | | | 13 |
| 14 | 10,1 | 10,1 | 9,9 | 8,6 | | | | | | | | 14 |
| 15 | 9,7 | 9,7 | 9,6 | 8,3 | 7,8 | | | | | | | 15 |
| 16 | 9,3 | 9,4 | 9,3 | 8,1 | 7,6 | 7,1 | | | | | | 16 |
| 18 | 8,7 | 8,8 | 8,7 | 7,7 | 7,3 | 6,8 | 5,7 | | | | | 18 |
| 20 | 8 | 8,2 | 8,2 | 7,3 | 6,9 | 6,5 | 5,5 | 4,9 | 4,3 | | | 20 |
| 22 | 7,5 | 7,6 | 7,7 | 6,9 | 6,6 | 6,3 | 5,3 | 4,8 | 4,2 | 3,6 | | 22 |
| 24 | 7 | 7,2 | 7,2 | 6,6 | 6,3 | 6 | 5,2 | 4,7 | 4,2 | 3,6 | | 24 |
| 26 | 6,5 | 6,7 | 6,8 | 6,2 | 6 | 5,8 | 5 | 4,6 | 4,1 | 3,5 | 3 | 26 |
| 28 | 6,1 | 6,3 | 6,4 | 5,9 | 5,7 | 5,5 | 4,9 | 4,5 | 4 | 3,5 | 3 | 28 |
| 30 | 5,7 | 5,9 | 6 | 5,6 | 5,5 | 5,3 | 4,7 | 4,3 | 3,9 | 3,4 | 2,9 | 30 |
| 32 | 5,4 | 5,5 | 5,7 | 5,3 | 5,2 | 5,1 | 4,6 | 4,2 | 3,9 | 3,4 | 2,9 | 32 |
| 34 | 5 | 5,3 | 5,4 | 5,1 | 5 | 4,9 | 4,4 | 4,1 | 3,8 | 3,3 | 2,9 | 34 |
| 36 | 4,8 | 5 | 5,1 | 4,9 | 4,8 | 4,7 | 4,3 | 4 | 3,7 | 3,2 | 2,8 | 36 |
| 38 | 4,5 | 4,7 | 4,9 | 4,7 | 4,6 | 4,6 | 4,1 | 3,9 | 3,6 | 3,1 | 2,8 | 38 |
| 40 | 4,3 | 4,5 | 4,6 | 4,5 | 4,5 | 4,4 | 4 | 3,8 | 3,6 | 3 | 2,7 | 40 |
| 42 | 4,1 | 4,3 | 4,4 | 4,3 | 4,3 | 4,3 | 3,8 | 3,7 | 3,5 | 2,9 | 2,6 | 42 |
| 44 | 3,8 | 4,1 | 4,2 | 4,1 | 4,2 | 4,1 | 3,7 | 3,5 | 3,4 | 2,9 | 2,6 | 44 |
| 46 | 3,7 | 3,9 | 4 | 4 | 4 | 4 | 3,6 | 3,4 | 3,3 | 2,8 | 2,5 | 46 |
| 48 | 3,5 | 3,7 | 3,9 | 3,8 | 3,9 | 3,8 | 3,4 | 3,3 | 3,2 | 2,7 | 2,4 | 48 |
| 50 | 3,4 | 3,6 | 3,7 | 3,7 | 3,7 | 3,7 | 3,3 | 3,2 | 3,1 | 2,6 | 2,3 | 50 |
| 52 | 3,2 | 3,4 | 3,6 | 3,5 | 3,6 | 3,6 | 3,2 | 3,1 | 3 | 2,5 | 2,2 | 52 |
| 54 | 3,1 | 3,3 | 3,4 | 3,4 | 3,5 | 3,5 | 3,1 | 3 | 2,9 | 2,4 | 2,1 | 54 |
| 56 | 2,9 | 3,1 | 3,3 | 3,3 | 3,4 | 3,4 | 3 | 2,9 | 2,8 | 2,4 | 2,1 | 56 |
| 58 | 2,8 | 3 | 3,2 | 3,2 | 3,3 | 3,3 | 2,9 | 2,8 | 2,7 | 2,3 | 2 | 58 |
| 60 | 2,7 | 2,9 | 3,1 | 3,1 | 3,1 | 3,2 | 2,8 | 2,7 | 2,7 | 2,2 | 1,9 | 60 |
| 62 | 2,6 | 2,8 | 3 | 3 | 3,1 | 3,1 | 2,7 | 2,6 | 2,6 | 2,1 | 1,8 | 62 |
| 64 | 2,6 | 2,7 | 2,8 | 2,9 | 3 | 3 | 2,6 | 2,6 | 2,5 | 2,1 | 1,8 | 64 |
| 66 | | 2,6 | 2,8 | 2,8 | 2,9 | 2,9 | 2,5 | 2,5 | 2,4 | 2 | 1,7 | 66 |
| 68 | | 2,6 | 2,7 | 2,7 | 2,8 | 2,8* | 2,4 | 2,4 | 2,4 | 2 | 1,6 | 68 |
| 70 | | | 2,6 | 2,7 | 2,7 | 2,8* | 2,4 | 2,4* | 2,3* | 1,9 | 1,6 | 70 |
| 72 | | | 2,5 | 2,6 | 2,7 | 2,7* | 2,3 | 2,3 | 2,2* | 1,8 | 1,5 | 72 |
| 74 | | | 2,3 | 2,5 | 2,6* | 2,6* | 2,2 | 2,2 | 2,1* | 1,8* | 1,4 | 74 |
| 76 | | | | 2,5 | 2,5* | 2,4* | 2,2* | 2,1* | 1,9* | 1,7* | 1,4* | 76 |
| 78 | | | | 2 | 2,5* | 2,1 | 2,1 | 2,1* | 1,7 | 1,6* | 1,3* | 78 |
| 80 | | | | | 2,3* | 2 | 2* | 2* | 1,7* | 1,5* | 1,2* | 80 |
| 82 | | | | | 1,9 | 2* | 2* | 2* | 1,6* | 1,3* | 1,1* | 82 |
| 84 | | | | | 1,5 | 1,9* | 1,9* | 1,8* | 1,6* | 1,2* | | 84 |
| 86 | | | | | | 1,7 | 1,8* | 1,5* | 1,5* | 1,1* | | 86 |
| 88 | | | | | | 1,3 | 1,7* | 1,5* | 1,4* | 1,1* | | 88 |
| 90 | | | | | | | 1,4* | 1,4* | 1,1* | | | 90 |
| 92 | | | | | | | | 1,3* | | | | 92 |

* Radius 5,94 m

ZERTIFIZIERT
EN ISO 9001 · SCC[P]

**Alle Angaben ohne Gewähr und vorbehaltlich technischer Änderungen und Satzfehler.**
**All information given are for reference only**

| 34,6-84m | 39m | 9,29x9,41m | 88t | 360° | EN 13000 |
|---|---|---|---|---|---|
| | S | | R = 4,94m | | |

| m | 34,6 | 39,5 | 44,5 | 49,5 | 54,5 | 59,4 | 64,3 | 69,2 | 74,2 | 79,1 | 84 | m |
|---|---|---|---|---|---|---|---|---|---|---|---|---|
| 12 | 8,6 | 8,5 | | | | | | | | | | 12 |
| 13 | 8,3 | 8,2 | 8 | | | | | | | | | 13 |
| 14 | 8 | 8 | 7,7 | | | | | | | | | 14 |
| 15 | 7,7 | 7,7 | 7,5 | 6,4 | | | | | | | | 15 |
| 16 | 7,4 | 7,4 | 7,3 | 6,2 | 5,8 | | | | | | | 16 |
| 18 | 6,9 | 6,9 | 6,8 | 5,9 | 5,5 | 5,1 | | | | | | 18 |
| 20 | 6,4 | 6,5 | 6,4 | 5,6 | 5,3 | 4,9 | 4,2 | 3,8 | | | | 20 |
| 22 | 5,9 | 6 | 6 | 5,3 | 5 | 4,8 | 4,1 | 3,7 | 3,2 | | | 22 |
| 24 | 5,5 | 5,6 | 5,6 | 5 | 4,8 | 4,6 | 4 | 3,6 | 3,2 | | | 24 |
| 26 | 5,1 | 5,3 | 5,3 | 4,8 | 4,6 | 4,4 | 3,9 | 3,5 | 3,1 | 2,6 | 1,5 | 26 |
| 28 | 4,8 | 4,9 | 5 | 4,6 | 4,4 | 4,3 | 3,8 | 3,4 | 3 | 2,6 | 1,5 | 28 |
| 30 | 4,5 | 4,6 | 4,7 | 4,4 | 4,3 | 4,1 | 3,6 | 3,3 | 3 | 2,5 | 1,5 | 30 |
| 32 | 4,3 | 4,4 | 4,5 | 4,2 | 4,1 | 4 | 3,5 | 3,2 | 2,9 | 2,5 | 1,5 | 32 |
| 34 | 4 | 4,2 | 4,2 | 4 | 3,9 | 3,8 | 3,4 | 3,1 | 2,8 | 2,4 | 1,5 | 34 |
| 36 | 3,8 | 3,9 | 4 | 3,8 | 3,8 | 3,7 | 3,3 | 3,1 | 2,8 | 2,4 | 1,5 | 36 |
| 38 | 3,6 | 3,7 | 3,8 | 3,6 | 3,6 | 3,5 | 3,2 | 3 | 2,7 | 2,3 | 1,5 | 38 |
| 40 | 3,4 | 3,5 | 3,6 | 3,5 | 3,4 | 3,4 | 3,1 | 2,9 | 2,6 | 2,2 | 1,5 | 40 |
| 42 | 3,2 | 3,3 | 3,5 | 3,3 | 3,3 | 3,3 | 3 | 2,8 | 2,6 | 2,2 | 1,5 | 42 |
| 44 | 3 | 3,2 | 3,3 | 3,2 | 3,2 | 3,1 | 2,9 | 2,7 | 2,5 | 2,1 | 1,5 | 44 |
| 46 | 2,8 | 3 | 3,1 | 3 | 3 | 3 | 2,8 | 2,6 | 2,4 | 2 | 1,5 | 46 |
| 48 | 2,7 | 2,8 | 3 | 2,9 | 2,9 | 2,9 | 2,7 | 2,5 | 2,4 | 1,9 | 1,5 | 48 |
| 50 | 2,6 | 2,7 | 2,8 | 2,8 | 2,8 | 2,8 | 2,6 | 2,5 | 2,3 | 1,9 | 1,5 | 50 |
| 52 | 2,4 | 2,6 | 2,7 | 2,7 | 2,7 | 2,7 | 2,5 | 2,4 | 2,2 | 1,8 | 1,5 | 52 |
| 54 | 2,3 | 2,5 | 2,6 | 2,5 | 2,6 | 2,6 | 2,4 | 2,3 | 2,2 | 1,7 | 1,5 | 54 |
| 56 | 2,2 | 2,4 | 2,5 | 2,4 | 2,5 | 2,5 | 2,3 | 2,2 | 2,1 | 1,7 | 1,4 | 56 |
| 58 | 2,1 | 2,2 | 2,4 | 2,4 | 2,4 | 2,4 | 2,2 | 2,2 | 2 | 1,6 | 1,3 | 58 |
| 60 | 2 | 2,1 | 2,2 | 2,3 | 2,3 | 2,3 | 2,1 | 2,1 | 2 | 1,5 | 1,3 | 60 |
| 62 | 1,9 | 2 | 2,1 | 2,2 | 2,2 | 2,2 | 2 | 2 | 1,9 | 1,5 | 1,2 | 62 |
| 64 | 1,8 | 2 | 2,1 | 2,1 | 2,1 | 2,1 | 2 | 1,9 | 1,9 | 1,4 | 1,1 | 64 |
| 66 | 1,8 | 1,9 | 2 | 2 | 2,1 | 2,1 | 1,9 | 1,9 | 1,8 | 1,4 | 1,1 | 66 |
| 68 | 1,7 | 1,8 | 1,9 | 1,9 | 2 | 2 | 1,8 | 1,8 | 1,7 | 1,3 | | 68 |
| 70 | 1,6 | 1,7 | 1,8 | 1,9 | 1,9 | 1,9 | 1,8 | 1,7 | 1,7 | 1,3 | | 70 |
| 72 | | 1,7 | 1,8 | 1,8 | 1,8 | 1,9 | 1,7 | 1,7 | 1,6 | 1,2 | | 72 |
| 74 | | 1,6 | 1,7 | 1,7 | 1,8 | 1,8 | 1,6 | 1,6 | 1,6* | 1,2 | | 74 |
| 76 | | 1,6 | 1,6 | 1,7 | 1,7 | 1,8* | 1,6 | 1,6* | 1,5* | 1,1 | | 76 |
| 78 | | | 1,6 | 1,6 | 1,7 | 1,7* | 1,5 | 1,5 | 1,4* | 1,1* | | 78 |
| 80 | | | 1,6 | 1,6 | 1,6 | 1,7* | 1,5* | 1,5* | 1,3* | 1* | | 80 |
| 82 | | | | 1,6 | 1,6* | 1,6* | 1,4 | 1,4* | 1,1* | | | 82 |
| 84 | | | | 1,5 | 1,6* | 1,3 | 1,3 | 1,4* | | | | 84 |
| 86 | | | | 1,2 | 1,5* | 1,3 | 1,3* | 1,3* | | | | 86 |
| 88 | | | | | 1,2 | 1,3* | 1,3* | 1,2* | | | | 88 |
| 90 | | | | | | 1,2* | 1,2* | 1* | | | | 90 |
| 92 | | | | | | 1,1 | 1,1* | | | | | 92 |
| 94 | | | | | | | 1* | | | | | 94 |

* Radius 5,94 m

**Alle Angaben ohne Gewähr und vorbehaltlich technischer Änderungen und Satzfehler.**
**All information given are for reference only**

ZERTIFIZIERT
EN ISO 9001 · SCC[P]

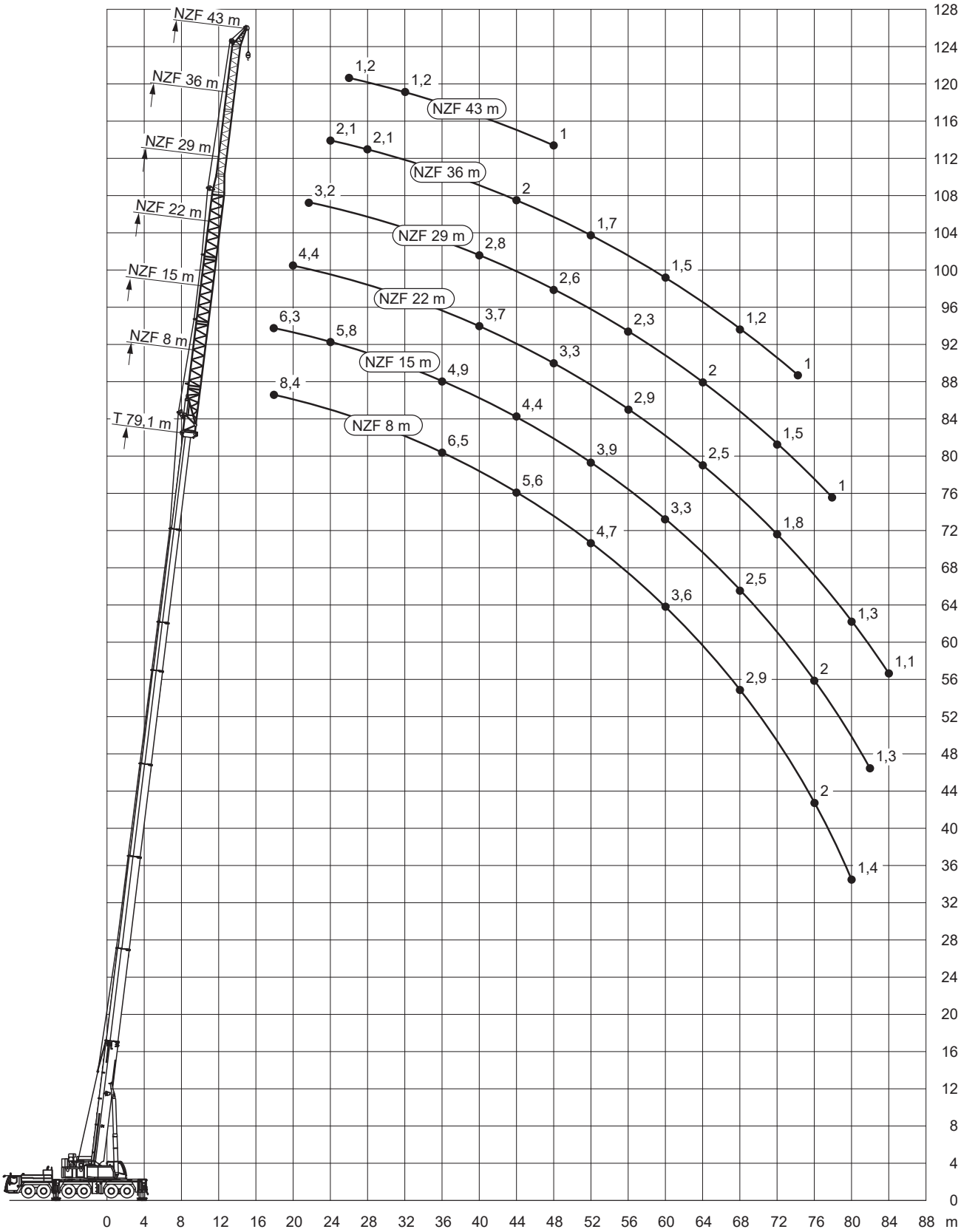


ZERTIFIZIERT
EN ISO 9001 · SCC$^P$

**Alle Angaben ohne Gewähr und vorbehaltlich technischer Änderungen und Satzfehler.**
**All information given are for reference only**

| 64,3-89,1m | 8m | 9,29x9,41m | 88t | 360° | EN |
|---|---|---|---|---|---|
| | NZF | | R = 4,94m | | 13000 |

| m | 64,3 | | | 69,2 | | | 74,2 | | | 79,1 | | | 84 | | | 89,1 | | | m |
|---|---|---|---|---|---|---|---|---|---|---|---|---|---|---|---|---|---|---|---|
| | 0° | 22,5° | 45° | 0° | 22,5° | 45° | 0° | 22,5° | 45° | 0° | 22,5° | 45° | 0° | 22,5° | 45° | 0° | 22,5° | 45° | |
| 13 | 11,4 | | | | | | | | | | | | | | | | | | 13 |
| 14 | 16,6 | | | 10,6 | | | | | | | | | | | | | | | 14 |
| 15 | 16,2 | | | 14,4 | | | 9,6 | | | | | | | | | | | | 15 |
| 16 | 15,8 | | | 14,2 | | | 10,9 | | | | | | | | | | | | 16 |
| 18 | 15,2 | 13,6 | | 13,8 | 10,5 | | 10,9 | | | 8,4 | | | 6,7 | | | | | | 18 |
| 20 | 14,5 | 13 | 12 | 13,3 | 12 | | 10,9 | 10,4 | | 8,2 | | | 6,6 | | | 5,1 | | | 20 |
| 22 | 13,9 | 12,4 | 11,5 | 12,8 | 11,5 | 10,9 | 10,6 | 10,1 | 9,8 | 8,1 | 7,8 | | 6,5 | 6,5 | | 5,1 | | | 22 |
| 24 | 13,3 | 11,8 | 11,1 | 12,2 | 11,1 | 10,5 | 10,3 | 9,8 | 9,5 | 7,9 | 7,6 | 7,5 | 6,3 | 6,3 | | 5 | 5 | | 24 |
| 26 | 12,6 | 11,3 | 10,6 | 11,8 | 10,7 | 10,2 | 10 | 9,5 | 9,2 | 7,7 | 7,4 | 7,2 | 6,1 | 6,1 | 6,1 | 4,9 | 4,9 | | 26 |
| 28 | 12 | 10,8 | 10,3 | 11,3 | 10,2 | 9,8 | 9,6 | 9,2 | 9 | 7,5 | 7,1 | 7 | 5,9 | 5,8 | 5,9 | 4,8 | 4,8 | 4,9 | 28 |
| 30 | 11,5 | 10,4 | 9,9 | 10,8 | 9,9 | 9,5 | 9,2 | 8,9 | 8,7 | 7,2 | 6,9 | 6,7 | 5,7 | 5,6 | 5,7 | 4,7 | 4,7 | 4,8 | 30 |
| 32 | 11 | 10 | 9,6 | 10,4 | 9,5 | 9,2 | 8,9 | 8,7 | 8,5 | 7 | 6,6 | 6,5 | 5,5 | 5,4 | 5,5 | 4,5 | 4,5 | 4,6 | 32 |
| 34 | 10,5 | 9,6 | 9,2 | 10 | 9,2 | 8,9 | 8,5 | 8,4 | 8,3 | 6,7 | 6,4 | 6,3 | 5,3 | 5,2 | 5,3 | 4,4 | 4,4 | 4,5 | 34 |
| 36 | 10,1 | 9,2 | 8,9 | 9,6 | 8,9 | 8,7 | 8,1 | 8,1 | 8 | 6,5 | 6,2 | 6,1 | 5,1 | 5 | 5,1 | 4,3 | 4,3 | 4,3 | 36 |
| 38 | 9,6 | 8,9 | 8,7 | 9,1 | 8,6 | 8,4 | 7,7 | 7,7 | 7,8 | 6,3 | 6 | 5,9 | 4,9 | 4,9 | 4,9 | 4,2 | 4,2 | 4,2 | 38 |
| 40 | 9,2 | 8,6 | 8,4 | 8,6 | 8,3 | 8,2 | 7,3 | 7,4 | 7,5 | 6,1 | 5,8 | 5,7 | 4,8 | 4,7 | 4,8 | 4,1 | 4 | 4,1 | 40 |
| 42 | 8,7 | 8,3 | 8,2 | 8 | 7,9 | 7,9 | 7 | 7,1 | 7,2 | 5,8 | 5,6 | 5,6 | 4,6 | 4,6 | 4,6 | 3,9 | 3,9 | 4 | 42 |
| 44 | 8,3 | 7,9 | 7,9 | 7,3 | 7,5 | 7,5 | 6,6 | 6,7 | 6,9 | 5,6 | 5,4 | 5,4 | 4,5 | 4,4 | 4,5 | 3,8 | 3,8 | 3,9 | 44 |
| 46 | 8* | 7,7 | 7,7 | 6,8 | 7 | 7,1 | 6,2 | 6,4 | 6,5 | 5,4 | 5,3 | 5,3 | 4,3 | 4,3 | 4,3 | 3,7 | 3,7 | 3,7 | 46 |
| 48 | 7,6* | 7,4 | 7,5 | 6,3 | 6,5 | 6,6 | 5,8 | 6 | 6,1 | 5,2 | 5,1 | 5,1 | 4,2 | 4,2 | 4,2 | 3,6 | 3,6 | 3,6 | 48 |
| 50 | 7,2* | 7,2* | 7,3* | 5,9 | 6 | 6,1 | 5,4 | 5,6 | 5,7 | 5 | 4,9 | 5 | 4,1 | 4 | 4,1 | 3,5 | 3,5 | 3,5 | 50 |
| 52 | 6,8* | 6,9* | 7* | 5,6 | 5,6 | 5,8 | 5 | 5,2 | 5,3 | 4,7 | 4,8 | 4,8 | 3,9 | 3,9 | 4 | 3,3 | 3,4 | 3,4 | 52 |
| 54 | 6,4* | 6,5* | 6,6* | 5,3* | 5,3 | 5,5 | 4,6 | 4,8 | 4,9 | 4,5 | 4,6 | 4,7 | 3,8 | 3,8 | 3,9 | 3,2 | 3,3 | 3,3 | 54 |
| 56 | 5,9* | 6,1* | 6,2* | 5* | 5,1* | 5,2* | 4,4 | 4,5 | 4,5 | 4,2 | 4,3 | 4,4 | 3,7 | 3,7 | 3,7 | 3 | 3,1 | 3,2 | 56 |
| 58 | 5,3* | 5,6* | 5,6* | 4,8* | 4,8* | 4,9* | 4,2 | 4,3 | 4,4 | 3,9* | 4,1* | 4,1 | 3,5 | 3,6 | 3,6 | 2,8 | 2,9 | 3 | 58 |
| 60 | 4,8* | 5* | 5* | 4,7* | 4,7* | 4,8* | 4,1* | 4,1 | 4,2* | 3,6* | 3,8* | 3,8* | 3,3* | 3,4 | 3,5 | 2,7 | 2,8 | 2,8 | 60 |
| 62 | 4,4* | 4,5* | 4,5* | 4,5* | 4,6* | 4,7* | 3,9* | 3,9* | 4* | 3,4* | 3,5* | 3,6* | 3,1* | 3,2* | 3,3* | 2,5 | 2,6 | 2,7 | 62 |
| 64 | 4,1* | 4,1* | 4,1* | 4,1* | 4,3* | 4,3* | 3,7* | 3,8* | 3,8* | 3,2* | 3,2 | 3,3 | 2,9* | 3* | 3,1* | 2,3* | 2,4 | 2,5 | 64 |
| 66 | 3,9* | 3,9* | 3,9* | 3,7* | 3,9* | 3,8* | 3,6* | 3,6* | 3,7* | 3* | 3,1* | 3,1* | 2,6* | 2,8* | 2,8* | 2,1* | 2,2 | 2,3* | 66 |
| 68 | 3,4* | 3,6* | | 3,3* | 3,4* | 3,4* | 3,3* | 3,4* | 3,5* | 2,9* | 2,9* | 3* | 2,4* | 2,5* | 2,6* | 2* | 2,1* | 2,1* | 68 |
| 70 | 2,6 | 2,6 | | 3* | 3,1* | 3,1* | 3* | 3,1* | 3,1* | 2,8* | 2,8* | 2,8* | 2,1* | 2,3* | 2,3* | 1,8* | 1,9* | 1,9* | 70 |
| 72 | | | | 2,9* | 2,9* | | 2,7* | 2,8* | 2,8* | 2,7* | 2,7* | 2,7* | 1,9* | 2* | 2* | 1,6* | 1,7* | 1,8* | 72 |
| 74 | | | | 2,2 | 2,3 | | 2,4* | 2,5* | 2,4* | 2,3* | 2,5* | 2,5* | 1,7* | 1,8* | 1,8* | 1,5* | 1,6* | 1,6* | 74 |
| 76 | | | | | | | 2,3* | 2,3* | | 2* | 2,1* | 2,1* | 1,4* | 1,5* | 1,5* | 1,3* | 1,4* | 1,4* | 76 |
| 78 | | | | | | | 1,7* | 1,8* | | 1,7* | 1,8* | 1,7* | 1,1* | 1,2* | 1,2* | 1,1* | 1,1* | 1,1* | 78 |
| 80 | | | | | | | | | | 1,4* | 1,5* | | | | | | | | 80 |

* Radius 5,94 m

**Alle Angaben ohne Gewähr und vorbehaltlich technischer Änderungen und Satzfehler.**
**All information given are for reference only**

ZERTIFIZIERT
EN ISO 9001 · SCC[P]

| 64,3-89,1m | 15m | 9,29x9,41m | 88t | 360° | EN |
|---|---|---|---|---|---|
| | NZF | | R = 4,94m | | 13000 |

| m | 64,3 | | | 69,2 | | | 74,2 | | | 79,1 | | | 84 | | | 89,1 | | | m |
|---|---|---|---|---|---|---|---|---|---|---|---|---|---|---|---|---|---|---|---|
| | 0° | 22,5° | 45° | 0° | 22,5° | 45° | 0° | 22,5° | 45° | 0° | 22,5° | 45° | 0° | 22,5° | 45° | 0° | 22,5° | 45° | |
| 14 | 12,1 | | | | | | | | | | | | | | | | | | 14 |
| 15 | 11,9 | | | | | | | | | | | | | | | | | | 15 |
| 16 | 11,6 | | | 10,1 | | | | | | | | | | | | | | | 16 |
| 18 | 11,2 | | | 9,8 | | | 8,2 | | | 6,3 | | | | | | | | | 18 |
| 20 | 10,7 | | | 9,5 | | | 7,9 | | | 6,1 | | | 4,8 | | | | | | 20 |
| 22 | 10,3 | 8,5 | | 9,2 | 8 | | 7,7 | | | 5,9 | | | 4,7 | | | 3,7 | | | 22 |
| 24 | 9,8 | 8,2 | | 8,9 | 7,7 | | 7,6 | 7 | | 5,8 | | | 4,6 | | | 3,6 | | | 24 |
| 26 | 9,3 | 7,9 | 6,7 | 8,5 | 7,3 | 6,5 | 7,4 | 6,8 | | 5,7 | 5,4 | | 4,5 | | | 3,6 | | | 26 |
| 28 | 8,9 | 7,5 | 6,5 | 8,1 | 7,1 | 6,3 | 7,3 | 6,5 | 6,1 | 5,6 | 5,2 | | 4,4 | 4,5 | | 3,5 | | | 28 |
| 30 | 8,4 | 7,2 | 6,4 | 7,8 | 6,8 | 6,2 | 7,1 | 6,3 | 5,9 | 5,5 | 5 | 4,9 | 4,4 | 4,5 | | 3,5 | 3,6 | | 30 |
| 32 | 8 | 6,9 | 6,2 | 7,5 | 6,5 | 6 | 6,8 | 6,1 | 5,8 | 5,3 | 4,9 | 4,7 | 4,3 | 4,4 | 4,4 | 3,4 | 3,6 | | 32 |
| 34 | 7,7 | 6,6 | 6,1 | 7,2 | 6,3 | 5,9 | 6,6 | 5,9 | 5,6 | 5,1 | 4,7 | 4,6 | 4,3 | 4,3 | 4,3 | 3,4 | 3,5 | 3,7 | 34 |
| 36 | 7,3 | 6,4 | 5,9 | 6,9 | 6 | 5,7 | 6,3 | 5,7 | 5,4 | 4,9 | 4,6 | 4,5 | 4,2 | 4,1 | 4,2 | 3,4 | 3,5 | 3,6 | 36 |
| 38 | 7 | 6,1 | 5,8 | 6,6 | 5,8 | 5,6 | 6,1 | 5,5 | 5,3 | 4,8 | 4,5 | 4,4 | 4 | 4 | 4,1 | 3,3 | 3,4 | 3,5 | 38 |
| 40 | 6,7 | 5,9 | 5,6 | 6,3 | 5,6 | 5,4 | 5,9 | 5,4 | 5,2 | 4,6 | 4,3 | 4,2 | 3,9 | 3,9 | 3,9 | 3,3 | 3,3 | 3,4 | 40 |
| 42 | 6,4 | 5,7 | 5,4 | 6,1 | 5,5 | 5,2 | 5,7 | 5,2 | 5 | 4,5 | 4,2 | 4,1 | 3,8 | 3,7 | 3,8 | 3,2 | 3,2 | 3,3 | 42 |
| 44 | 6,1 | 5,5 | 5,3 | 5,9 | 5,3 | 5,1 | 5,5 | 5 | 4,9 | 4,4 | 4,1 | 4 | 3,7 | 3,6 | 3,7 | 3,1 | 3,1 | 3,2 | 44 |
| 46 | 5,9 | 5,3 | 5,2 | 5,7 | 5,1 | 5 | 5,3 | 4,9 | 4,9 | 4,2 | 4 | 3,9 | 3,5 | 3,5 | 3,6 | 3 | 3 | 3,1 | 46 |
| 48 | 5,6 | 5,1 | 5 | 5,4 | 5 | 4,9 | 5,1 | 4,8 | 4,8 | 4,1 | 3,9 | 3,9 | 3,4 | 3,4 | 3,5 | 2,9 | 2,9 | 3 | 48 |
| 50 | 5,4 | 5 | 4,9 | 5,2 | 4,9 | 4,8 | 4,9 | 4,7 | 4,7 | 4 | 3,8 | 3,8 | 3,3 | 3,3 | 3,4 | 2,8 | 2,8 | 2,9 | 50 |
| 52 | 5,2 | 4,8 | 4,8 | 5 | 4,7 | 4,7 | 4,7 | 4,6 | 4,6 | 3,9 | 3,7 | 3,7 | 3,2 | 3,2 | 3,3 | 2,7 | 2,7 | 2,8 | 52 |
| 54 | 5 | 4,7 | 4,8 | 4,7 | 4,6 | 4,7 | 4,4 | 4,5 | 4,5 | 3,8 | 3,6 | 3,6 | 3,1 | 3,1 | 3,2 | 2,6 | 2,6 | 2,7 | 54 |
| 56 | 4,8 | 4,6 | 4,7 | 4,4 | 4,5 | 4,6 | 4,1 | 4,4 | 4,4 | 3,7 | 3,5 | 3,6 | 3 | 3 | 3,1 | 2,5 | 2,5 | 2,6 | 56 |
| 58 | 4,7* | 4,5 | 4,6 | 4,2 | 4,4 | 4,4 | 3,9* | 4,1 | 4,3 | 3,5 | 3,5 | 3,5 | 2,9 | 2,9 | 3 | 2,3 | 2,5 | 2,5 | 58 |
| 60 | 4,6* | 4,4 | 4,5 | 4* | 4,1 | 4,3* | 3,6* | 3,9* | 4,1 | 3,3* | 3,4 | 3,4 | 2,8 | 2,8 | 2,9 | 2,2 | 2,4 | 2,5 | 60 |
| 62 | 4,4* | 4,3* | 4,5* | 3,9* | 3,9 | 4,1* | 3,4 | 3,6* | 3,8* | 3,1* | 3,2 | 3,3 | 2,7* | 2,7 | 2,8 | 2 | 2,2 | 2,4 | 62 |
| 64 | 4,3* | 4,2* | 4,4* | 3,7* | 3,8* | 3,9* | 3,2 | 3,3* | 3,4* | 2,9* | 3,1* | 3,2 | 2,5* | 2,6 | 2,7 | 1,9 | 2,1 | 2,2 | 64 |
| 66 | 3,8* | 4,1* | 4,2* | 3,5* | 3,6* | 3,7* | 3,1* | 3,1 | 3,2 | 2,7* | 2,9* | 3* | 2,3* | 2,5* | 2,6 | 1,7 | 1,9 | 2,1 | 66 |
| 68 | 3,4* | 3,7* | 3,7* | 3,3* | 3,5* | 3,6* | 3* | 3* | 3,1* | 2,5 | 2,7* | 2,8* | 2,2* | 2,3* | 2,5* | 1,6* | 1,8 | 1,9 | 68 |
| 70 | 3,1* | 3,3* | 3,3* | 3,1* | 3,2* | 3,3* | 2,8* | 2,9* | 3* | 2,4* | 2,4 | 2,5 | 2* | 2,2* | 2,3* | 1,4* | 1,6 | 1,7 | 70 |
| 72 | 3* | 3* | 2* | 2,8* | 3,1* | 3,1* | 2,7* | 2,8* | 2,9* | 2,3* | 2,3* | 2,4* | 1,7* | 2* | 2,1* | 1,3* | 1,5* | 1,6* | 72 |
| 74 | 2,8* | 2,9* | | 2,5* | 2,7* | 2,7* | 2,4* | 2,6* | 2,7* | 2,1* | 2,2* | 2,3* | 1,5* | 1,8* | 1,9* | 1,2* | 1,3* | 1,4* | 74 |
| 76 | 2,2 | 2,2 | | 2,3* | 2,4* | 2,4* | 2,1* | 2,3* | 2,3* | 2* | 2,1* | 2,2* | 1,3* | 1,5* | 1,6* | 1* | 1,2* | 1,2* | 76 |
| 78 | | | | 2,2* | 2,2* | | 1,9* | 2,1* | 2,1* | 1,8* | 2* | 2* | 1,1* | 1,3* | 1,3* | | 1* | 1,1* | 78 |
| 80 | | | | 1,6 | 1,9* | | 1,7* | 1,8* | | 1,5* | 1,8* | 1,8* | | 1,1* | 1,1* | | | | 80 |
| 82 | | | | | | | 1,6* | 1,6* | | 1,3* | 1,5* | 1,4* | | | | | | | 82 |
| 84 | | | | | | | 1,1* | 1,4* | | | 1,2* | 1,1* | | | | | | | 84 |

* Radius 5,94 m

ZERTIFIZIERT
EN ISO 9001 · SCC[P]

**Alle Angaben ohne Gewähr und vorbehaltlich technischer Änderungen und Satzfehler.**
**All information given are for reference only**

| 64,3-89,1m | 22m | 9,29x9,41m | 88t | 360° | EN |
|---|---|---|---|---|---|
| | NZF | | R = 4,94m | | 13000 |

| m | 64,3 | | | 69,2 | | | 74,2 | | | 79,1 | | | 84 | | | 89,1 | | | m |
|---|---|---|---|---|---|---|---|---|---|---|---|---|---|---|---|---|---|---|---|
| | 0° | 22,5° | 45° | 0° | 22,5° | 45° | 0° | 22,5° | 45° | 0° | 22,5° | 45° | 0° | 22,5° | 45° | 0° | 22,5° | 45° | |
| 16 | 8,6 | | | | | | | | | | | | | | | | | | 16 |
| 18 | 8,4 | | | 7,2 | | | 5,8 | | | | | | | | | | | | 18 |
| 20 | 8,1 | | | 7 | | | 5,7 | | | 4,4 | | | | | | | | | 20 |
| 22 | 7,9 | | | 6,8 | | | 5,5 | | | 4,3 | | | 3,4 | | | | | | 22 |
| 24 | 7,5 | | | 6,7 | | | 5,4 | | | 4,2 | | | 3,4 | | | 2,5 | | | 24 |
| 26 | 7,2 | 5,5 | | 6,4 | | | 5,3 | | | 4,1 | | | 3,3 | | | 2,5 | | | 26 |
| 28 | 6,8 | 5,2 | | 6,2 | 5 | | 5,2 | | | 4,1 | | | 3,3 | | | 2,5 | | | 28 |
| 30 | 6,4 | 5 | | 5,9 | 4,8 | | 5,1 | 4,6 | | 4 | | | 3,2 | | | 2,5 | | | 30 |
| 32 | 6,1 | 4,9 | 4,2 | 5,6 | 4,7 | 4,1 | 5 | 4,5 | | 4 | 3,8 | | 3,2 | | | 2,5 | | | 32 |
| 34 | 5,8 | 4,7 | 4,1 | 5,4 | 4,6 | 4 | 4,9 | 4,4 | 3,9 | 3,9 | 3,7 | | 3,1 | 3,2 | | 2,4 | 2,5 | | 34 |
| 36 | 5,5 | 4,6 | 4 | 5,2 | 4,4 | 3,9 | 4,8 | 4,3 | 3,8 | 3,9 | 3,6 | | 3,1 | 3,2 | | 2,4 | 2,5 | | 36 |
| 38 | 5,3 | 4,5 | 3,9 | 5 | 4,3 | 3,8 | 4,7 | 4,2 | 3,8 | 3,8 | 3,5 | 3,3 | 3,1 | 3,2 | | 2,4 | 2,5 | | 38 |
| 40 | 5 | 4,3 | 3,8 | 4,8 | 4,2 | 3,8 | 4,5 | 4 | 3,7 | 3,7 | 3,4 | 3,2 | 3,1 | 3,1 | 3,1 | 2,4 | 2,5 | | 40 |
| 42 | 4,8 | 4,2 | 3,8 | 4,6 | 4,1 | 3,7 | 4,4 | 3,9 | 3,6 | 3,6 | 3,3 | 3,2 | 3 | 3,1 | 3 | 2,3 | 2,5 | 2,7 | 42 |
| 44 | 4,6 | 4,1 | 3,7 | 4,5 | 4 | 3,7 | 4,2 | 3,8 | 3,6 | 3,5 | 3,2 | 3,1 | 3 | 3 | 2,9 | 2,3 | 2,5 | 2,6 | 44 |
| 46 | 4,5 | 4 | 3,7 | 4,3 | 3,8 | 3,6 | 4,1 | 3,7 | 3,5 | 3,4 | 3,1 | 3 | 2,9 | 2,9 | 2,8 | 2,3 | 2,4 | 2,5 | 46 |
| 48 | 4,3 | 3,9 | 3,6 | 4,2 | 3,7 | 3,6 | 4 | 3,6 | 3,5 | 3,3 | 3 | 2,9 | 2,8 | 2,8 | 2,8 | 2,2 | 2,3 | 2,4 | 48 |
| 50 | 4,2 | 3,7 | 3,6 | 4,1 | 3,6 | 3,5 | 3,9 | 3,5 | 3,4 | 3,2 | 2,9 | 2,8 | 2,7 | 2,7 | 2,7 | 2,2 | 2,2 | 2,4 | 50 |
| 52 | 4 | 3,6 | 3,5 | 3,9 | 3,6 | 3,4 | 3,8 | 3,4 | 3,4 | 3,1 | 2,8 | 2,8 | 2,6 | 2,6 | 2,6 | 2,1 | 2,2 | 2,3 | 52 |
| 54 | 3,9 | 3,5 | 3,4 | 3,8 | 3,5 | 3,4 | 3,7 | 3,4 | 3,3 | 3 | 2,8 | 2,7 | 2,5 | 2,5 | 2,6 | 2 | 2,1 | 2,2 | 54 |
| 56 | 3,8 | 3,4 | 3,4 | 3,7 | 3,4 | 3,3 | 3,6 | 3,3 | 3,3 | 2,9 | 2,7 | 2,7 | 2,4 | 2,4 | 2,5 | 1,9 | 2 | 2,1 | 56 |
| 58 | 3,6 | 3,4 | 3,3 | 3,6 | 3,3 | 3,3 | 3,4 | 3,2 | 3,2 | 2,8 | 2,6 | 2,6 | 2,3 | 2,3 | 2,4 | 1,8 | 1,9 | 2 | 58 |
| 60 | 3,5 | 3,3 | 3,3 | 3,5* | 3,2 | 3,2 | 3,2 | 3,2 | 3,2 | 2,7 | 2,6 | 2,5 | 2,2 | 2,2 | 2,3 | 1,7 | 1,8 | 2 | 60 |
| 62 | 3,4 | 3,2 | 3,2 | 3,3 | 3,2 | 3,2 | 3* | 3,1 | 3,1 | 2,6 | 2,5 | 2,5 | 2,2 | 2,2 | 2,2 | 1,6 | 1,7 | 1,9 | 62 |
| 64 | 3,3 | 3,1 | 3,2 | 3,2* | 3,1 | 3,1 | 2,8* | 3 | 3,1 | 2,5* | 2,4 | 2,4 | 2,1 | 2,1 | 2,2 | 1,5 | 1,7 | 1,8 | 64 |
| 66 | 3,2* | 3 | 3,1 | 3,1* | 3 | 3,1 | 2,6* | 2,8* | 2,8 | 2,3* | 2,4 | 2,4 | 2 | 2 | 2,1 | 1,3 | 1,6 | 1,7 | 66 |
| 68 | 3,1* | 3 | 3,1 | 2,9* | 2,9 | 3 | 2,4 | 2,7* | 2,6* | 2,2* | 2,3 | 2,4 | 1,9* | 1,9 | 2 | 1,2 | 1,5 | 1,6 | 68 |
| 70 | 3* | 2,9* | 3,1* | 2,8* | 2,9* | 3* | 2,4* | 2,5* | 2,4* | 2* | 2,2* | 2,3 | 1,7* | 1,9* | 2 | 1 | 1,3 | 1,5 | 70 |
| 72 | 2,8* | 2,9* | 3,1* | 2,7* | 2,8* | 2,9* | 2,3* | 2,2 | 2,3* | 1,8* | 2* | 2,2* | 1,5* | 1,8* | 1,9 | | 1,2 | 1,4 | 72 |
| 74 | 2,5* | 2,8* | 2,9* | 2,4* | 2,7* | 2,8* | 2,2* | 2,2* | 2,2* | 1,7* | 1,9* | 2* | 1,3* | 1,6* | 1,8* | | 1,1 | 1,2 | 74 |
| 76 | 2,3* | 2,5* | 2,5* | 2,2* | 2,5* | 2,6* | 2,1* | 2,1* | 2,1* | 1,6* | 1,7* | 1,8* | 1,2* | 1,5* | 1,6* | | | 1,1 | 76 |
| 78 | 2,1* | 2,2* | 2,3* | 2* | 2,1* | 2,3* | 1,9* | 2* | 2* | 1,5* | 1,6* | 1,7* | | 1,3* | 1,4* | | | | 78 |
| 80 | 2* | 2,1* | | 1,8* | 2* | 2* | 1,6* | 1,9* | 1,7* | 1,3* | 1,5* | 1,6* | | 1,1* | 1,2* | | | | 80 |
| 82 | 1,5 | 2* | | 1,6* | 1,7* | 1,6* | 1,4* | 1,7* | 1,4* | 1,2* | 1,4* | 1,4* | | | | | | | 82 |
| 84 | | | | 1,5* | 1,6* | | 1,2* | 1,4* | | 1,1* | 1,2* | 1,3* | | | | | | | 84 |
| 86 | | | | 1* | 1,4* | | | 1,2* | | | 1,1* | 1,2* | | | | | | | 86 |

* Radius 5,94 m

Alle Angaben ohne Gewähr und vorbehaltlich technischer Änderungen und Satzfehler.
All information given are for reference only

ZERTIFIZIERT
EN ISO 9001 · SCC[P]

64,3-84m | 29m | 9,29x9,41m | 88t | 360° | EN 13000

NZF R = 4,94m

| m | 64,3 | | | 69,2 | | | 74,2 | | | 79,1 | | | 84 | | | m |
|---|---|---|---|---|---|---|---|---|---|---|---|---|---|---|---|---|
| | 0° | 22,5° | 45° | 0° | 22,5° | 45° | 0° | 22,5° | 45° | 0° | 22,5° | 45° | 0° | 22,5° | 45° | |
| 18 | 6,1 | | | 5,3 | | | | | | | | | | | | 18 |
| 20 | 6 | | | 5,1 | | | 4,3 | | | | | | | | | 20 |
| 22 | 5,8 | | | 5 | | | 4,2 | | | 3,2 | | | | | | 22 |
| 24 | 5,6 | | | 4,9 | | | 4,1 | | | 3,2 | | | 2,4 | | | 24 |
| 26 | 5,4 | | | 4,8 | | | 4 | | | 3,1 | | | 2,4 | | | 26 |
| 28 | 5,2 | | | 4,7 | | | 3,9 | | | 3,1 | | | 2,4 | | | 28 |
| 30 | 5 | 3,9 | | 4,6 | | | 3,9 | | | 3 | | | 2,4 | | | 30 |
| 32 | 4,8 | 3,7 | | 4,5 | 3,6 | | 3,8 | | | 3 | | | 2,3 | | | 32 |
| 34 | 4,6 | 3,6 | | 4,3 | 3,5 | | 3,8 | 3,3 | | 2,9 | | | 2,3 | | | 34 |
| 36 | 4,4 | 3,5 | | 4,1 | 3,4 | | 3,7 | 3,2 | | 2,9 | 2,9 | | 2,3 | | | 36 |
| 38 | 4,2 | 3,4 | 2,8 | 4 | 3,3 | | 3,7 | 3,1 | | 2,9 | 2,8 | | 2,2 | 2,3 | | 38 |
| 40 | 4 | 3,3 | 2,8 | 3,8 | 3,2 | 2,7 | 3,6 | 3,1 | | 2,8 | 2,7 | | 2,2 | 2,3 | | 40 |
| 42 | 3,9 | 3,2 | 2,7 | 3,7 | 3,1 | 2,7 | 3,5 | 3 | 2,6 | 2,8 | 2,6 | | 2,2 | 2,3 | | 42 |
| 44 | 3,7 | 3,1 | 2,7 | 3,6 | 3 | 2,6 | 3,4 | 2,9 | 2,6 | 2,8 | 2,5 | 2,4 | 2,2 | 2,3 | | 44 |
| 46 | 3,6 | 3 | 2,6 | 3,4 | 2,9 | 2,6 | 3,3 | 2,8 | 2,5 | 2,7 | 2,4 | 2,3 | 2,2 | 2,3 | 2,2 | 46 |
| 48 | 3,5 | 2,9 | 2,6 | 3,3 | 2,8 | 2,5 | 3,2 | 2,8 | 2,5 | 2,6 | 2,3 | 2,3 | 2,1 | 2,2 | 2,1 | 48 |
| 50 | 3,3 | 2,8 | 2,5 | 3,2 | 2,8 | 2,5 | 3,1 | 2,7 | 2,4 | 2,5 | 2,3 | 2,2 | 2 | 2,1 | 2,1 | 50 |
| 52 | 3,2 | 2,8 | 2,5 | 3,1 | 2,7 | 2,4 | 3 | 2,6 | 2,4 | 2,4 | 2,2 | 2,1 | 2 | 2,1 | 2 | 52 |
| 54 | 3,1 | 2,7 | 2,4 | 3 | 2,6 | 2,4 | 2,9 | 2,6 | 2,4 | 2,3 | 2,1 | 2,1 | 1,9 | 2 | 2 | 54 |
| 56 | 3 | 2,6 | 2,4 | 2,9 | 2,6 | 2,4 | 2,8 | 2,5 | 2,3 | 2,3 | 2,1 | 2 | 1,8 | 1,9 | 1,9 | 56 |
| 58 | 2,9 | 2,5 | 2,4 | 2,8 | 2,5 | 2,4 | 2,7 | 2,4 | 2,3 | 2,2 | 2 | 2 | 1,7 | 1,8 | 1,9 | 58 |
| 60 | 2,7 | 2,5 | 2,4 | 2,7 | 2,4 | 2,3 | 2,6 | 2,4 | 2,3 | 2,1 | 2 | 1,9 | 1,6 | 1,7 | 1,8 | 60 |
| 62 | 2,7 | 2,4 | 2,3 | 2,6 | 2,4 | 2,3 | 2,5 | 2,3 | 2,3 | 2 | 1,9 | 1,9 | 1,6 | 1,6 | 1,8 | 62 |
| 64 | 2,6 | 2,3 | 2,3 | 2,5 | 2,3 | 2,3 | 2,4 | 2,3 | 2,2 | 2 | 1,8 | 1,8 | 1,5 | 1,6 | 1,7 | 64 |
| 66 | 2,5* | 2,3 | 2,3 | 2,5* | 2,3 | 2,2 | 2,3* | 2,2 | 2,2 | 1,9 | 1,8 | 1,8 | 1,4 | 1,5 | 1,6 | 66 |
| 68 | 2,4 | 2,2 | 2,2 | 2,3 | 2,2 | 2,2 | 2,1* | 2,2 | 2,2 | 1,8* | 1,7 | 1,7 | 1,3 | 1,4 | 1,6 | 68 |
| 70 | 2,3 | 2,2 | 2,2 | 2,3* | 2,2 | 2,2 | 1,9* | 2,1 | 2,2 | 1,7* | 1,7 | 1,7 | 1,3 | 1,4 | 1,5 | 70 |
| 72 | 2,3* | 2,1 | 2,2 | 2,2* | 2,1 | 2,2 | 1,7 | 2* | 2,1 | 1,5* | 1,6 | 1,7 | 1,2* | 1,3 | 1,4 | 72 |
| 74 | 2,1 | 2,1* | 2,2 | 2,1* | 2 | 2,1 | 1,7* | 1,9* | 2 | 1,4* | 1,6 | 1,6 | 1,1* | 1,2 | 1,4 | 74 |
| 76 | 2,1* | 2 | 2,2* | 2,1* | 2* | 2,1 | 1,6 | 1,8* | 1,9* | 1,2* | 1,5* | 1,6 | | 1,2* | 1,3 | 76 |
| 78 | 2* | 2* | 2,2* | 1,9* | 2* | 2,1* | 1,5* | 1,6* | 1,7* | 1* | 1,4* | 1,5* | | 1,1* | 1,2 | 78 |
| 80 | 1,8* | 1,9* | 2,2* | 1,6* | 1,9* | 2,1* | 1,5* | 1,5* | 1,6 | | 1,2* | 1,4* | | | 1,1 | 80 |
| 82 | 1,6* | 1,9* | 1,9* | 1,5* | 1,8* | 2* | 1,3* | 1,4* | 1,5* | | 1,1* | 1,2* | | | 1* | 82 |
| 84 | 1,5* | 1,6* | 1,6* | 1,3* | 1,5* | 1,6* | 1,2* | 1,4* | 1,5* | | | 1 | | | | 84 |
| 86 | 1,3* | 1,4* | | 1,1* | 1,4* | 1,2* | | 1,3* | 1,4* | | | | | | | 86 |
| 88 | 1* | 1,4* | | | 1,2* | | | 1,1* | 1,2* | | | | | | | 88 |

* Radius 5,94 m



**Alle Angaben ohne Gewähr und vorbehaltlich technischer Änderungen und Satzfehler.**
**All information given are for reference only**

64,3-84m | 36m | 9,29x9,41m | 88t | 360° | EN 13000

NZF R = 4,94m

| | 64,3 | | | 69,2 | | | 74,2 | | | 79,1 | | | 84 | | | |
|---|---|---|---|---|---|---|---|---|---|---|---|---|---|---|---|---|
| m | 0° | 22,5° | 45° | 0° | 22,5° | 45° | 0° | 22,5° | 45° | 0° | 22,5° | 45° | 0° | 22,5° | 45° | m |
| 18 | 4,6 | | | | | | | | | | | | | | | 18 |
| 20 | 4,4 | | | 3,9 | | | | | | | | | | | | 20 |
| 22 | 4,3 | | | 3,8 | | | 3,2 | | | | | | | | | 22 |
| 24 | 4,2 | | | 3,8 | | | 3,1 | | | 2,1 | | | | | | 24 |
| 26 | 4,1 | | | 3,7 | | | 3 | | | 2,1 | | | 1,3 | | | 26 |
| 28 | 4 | | | 3,6 | | | 3 | | | 2,1 | | | 1,3 | | | 28 |
| 30 | 3,9 | | | 3,5 | | | 2,9 | | | 2,1 | | | 1,3 | | | 30 |
| 32 | 3,7 | | | 3,4 | | | 2,9 | | | 2,1 | | | 1,3 | | | 32 |
| 34 | 3,6 | 2,8 | | 3,3 | | | 2,8 | | | 2,1 | | | 1,3 | | | 34 |
| 36 | 3,5 | 2,7 | | 3,2 | 2,6 | | 2,8 | | | 2,1 | | | 1,3 | | | 36 |
| 38 | 3,4 | 2,6 | | 3,1 | 2,5 | | 2,8 | 2,4 | | 2,1 | | | 1,3 | | | 38 |
| 40 | 3,3 | 2,5 | | 3,1 | 2,4 | | 2,7 | 2,3 | | 2 | | | 1,3 | | | 40 |
| 42 | 3,1 | 2,4 | | 3 | 2,3 | | 2,7 | 2,2 | | 2 | 2 | | 1,3 | | | 42 |
| 44 | 3 | 2,3 | 1,9 | 2,8 | 2,2 | | 2,6 | 2,2 | | 2 | 1,9 | | 1,3 | 1,6 | | 44 |
| 46 | 2,9 | 2,2 | 1,9 | 2,7 | 2,2 | 1,8 | 2,6 | 2,1 | | 1,9 | 1,8 | | 1,3 | 1,6 | | 46 |
| 48 | 2,8 | 2,2 | 1,8 | 2,6 | 2,1 | 1,8 | 2,5 | 2 | 1,7 | 1,9 | 1,7 | | 1,3 | 1,5 | | 48 |
| 50 | 2,6 | 2,1 | 1,8 | 2,5 | 2 | 1,7 | 2,4 | 2 | 1,7 | 1,8 | 1,7 | | 1,3 | 1,5 | | 50 |
| 52 | 2,5 | 2 | 1,7 | 2,4 | 2 | 1,7 | 2,3 | 1,9 | 1,7 | 1,7 | 1,6 | 1,6 | 1,3 | 1,4 | | 52 |
| 54 | 2,4 | 2 | 1,7 | 2,3 | 1,9 | 1,7 | 2,2 | 1,9 | 1,6 | 1,7 | 1,5 | 1,5 | 1,3 | 1,4 | 1,4 | 54 |
| 56 | 2,3 | 1,9 | 1,7 | 2,2 | 1,9 | 1,6 | 2,2 | 1,8 | 1,6 | 1,6 | 1,5 | 1,5 | 1,2 | 1,3 | 1,4 | 56 |
| 58 | 2,2 | 1,8 | 1,6 | 2,2 | 1,8 | 1,6 | 2,1 | 1,8 | 1,6 | 1,5 | 1,4 | 1,4 | 1,1 | 1,3 | 1,3 | 58 |
| 60 | 2,2 | 1,8 | 1,6 | 2,1 | 1,8 | 1,6 | 2 | 1,7 | 1,5 | 1,5 | 1,4 | 1,4 | 1 | 1,2 | 1,3 | 60 |
| 62 | 2,1 | 1,7 | 1,6 | 2 | 1,7 | 1,5 | 1,9 | 1,7 | 1,5 | 1,4 | 1,3 | 1,3 | | 1,1 | 1,3 | 62 |
| 64 | 2 | 1,7 | 1,5 | 1,9 | 1,7 | 1,5 | 1,9 | 1,6 | 1,5 | 1,3 | 1,2 | 1,3 | | 1 | 1,2 | 64 |
| 66 | 1,9 | 1,7 | 1,5 | 1,9 | 1,6 | 1,5 | 1,8 | 1,6 | 1,5 | 1,3 | 1,2 | 1,3 | | | 1,2 | 66 |
| 68 | 1,8 | 1,6 | 1,5 | 1,8 | 1,6 | 1,5 | 1,7 | 1,5 | 1,5 | 1,2 | 1,1 | 1,2 | | | 1,1 | 68 |
| 70 | 1,8* | 1,6 | 1,5 | 1,7 | 1,5 | 1,5 | 1,6* | 1,5 | 1,4 | 1,2 | 1,1 | 1,2 | | | 1,1 | 70 |
| 72 | 1,7* | 1,5 | 1,5 | 1,6 | 1,5 | 1,5 | 1,5* | 1,5 | 1,4 | 1,1* | 1,1 | 1,1 | | | | 72 |
| 74 | 1,6 | 1,5 | 1,5 | 1,6* | 1,4 | 1,5 | 1,3* | 1,4 | 1,4 | 1* | 1 | 1,1 | | | | 74 |
| 76 | 1,6* | 1,4 | 1,5 | 1,5* | 1,4 | 1,4 | 1,2* | 1,4 | 1,4 | | | 1,1 | | | | 76 |
| 78 | 1,5* | 1,4 | 1,4 | 1,5* | 1,4 | 1,4 | | 1,3* | 1,4 | | | 1 | | | | 78 |
| 80 | 1,4* | 1,4* | 1,4 | 1,4* | 1,3 | 1,4 | | 1,2* | 1,3 | | | 1 | | | | 80 |
| 82 | 1,4* | 1,3 | 1,4 | 1,3* | 1,3* | 1,4 | | 1,1* | 1,2 | | | | | | | 82 |
| 84 | 1,3* | 1,3 | 1,4 | 1,2* | 1,3* | 1,4 | | | 1,1* | | | | | | | 84 |
| 86 | 1,1* | 1,2* | 1,4* | | 1,2* | 1,4* | | | | | | | | | | 86 |
| 88 | | 1,2* | 1,4* | | 1,2* | 1,3* | | | | | | | | | | 88 |
| 90 | | 1* | | | | 1,1* | | | | | | | | | | 90 |

* Radius 5,94 m

**Alle Angaben ohne Gewähr und vorbehaltlich technischer Änderungen und Satzfehler.**
**All information given are for reference only**

ZERTIFIZIERT
EN ISO 9001 · SCC[P]

64,3-79,1m | 43m | 9,29x9,41m | 88t | 360° | EN 13000

NZF R=4,94m

| m | 64,3 0° | 64,3 22,5° | 69,2 0° | 69,2 22,5° | 74,2 0° | 74,2 22,5° | 79,1 0° | m |
|---|---|---|---|---|---|---|---|---|
| 20 | 3,4 | | | | | | | 20 |
| 22 | 3,3 | | 2,8 | | | | | 22 |
| 24 | 3,2 | | 2,8 | | 2,1 | | | 24 |
| 26 | 3,1 | | 2,8 | | 2,1 | | 1,2 | 26 |
| 28 | 3 | | 2,7 | | 2,1 | | 1,2 | 28 |
| 30 | 2,9 | | 2,6 | | 2,1 | | 1,2 | 30 |
| 32 | 2,8 | | 2,5 | | 2,1 | | 1,2 | 32 |
| 34 | 2,7 | | 2,5 | | 2 | | 1,2 | 34 |
| 36 | 2,6 | | 2,4 | | 2 | | 1,2 | 36 |
| 38 | 2,6 | | 2,3 | | 2 | | 1,2 | 38 |
| 40 | 2,4 | 1,8 | 2,2 | | 2 | | 1,2 | 40 |
| 42 | 2,3 | 1,7 | 2,1 | 1,6 | 1,9 | | 1,2 | 42 |
| 44 | 2,2 | 1,6 | 2,1 | 1,5 | 1,8 | 1,4 | 1,1 | 44 |
| 46 | 2,1 | 1,6 | 2 | 1,5 | 1,8 | 1,3 | 1,1 | 46 |
| 48 | 2 | 1,5 | 1,9 | 1,4 | 1,7 | 1,3 | 1 | 48 |
| 50 | 1,9 | 1,4 | 1,8 | 1,4 | 1,6 | 1,2 | | 50 |
| 52 | 1,8 | 1,4 | 1,7 | 1,3 | 1,5 | 1,2 | | 52 |
| 54 | 1,7 | 1,3 | 1,6 | 1,2 | 1,5 | 1,1 | | 54 |
| 56 | 1,6 | 1,3 | 1,5 | 1,2 | 1,4 | 1,1 | | 56 |
| 58 | 1,6 | 1,2 | 1,5 | 1,1 | 1,3 | 1 | | 58 |
| 60 | 1,5 | 1,1 | 1,4 | 1,1 | 1,3 | | | 60 |
| 62 | 1,4 | 1,1 | 1,3 | 1 | 1,2 | | | 62 |
| 64 | 1,3 | 1 | 1,3 | | 1,1 | | | 64 |
| 66 | 1,3 | | 1,2 | | 1,1 | | | 66 |
| 68 | 1,2 | | 1,1 | | 1 | | | 68 |
| 70 | 1,1 | | 1,1 | | | | | 70 |
| 72 | 1 | | | | | | | 72 |

* Radius 5,94 m

ZERTIFIZIERT
EN ISO 9001 · SCC[P]

Alle Angaben ohne Gewähr und vorbehaltlich technischer Änderungen und Satzfehler.
All information given are for reference only