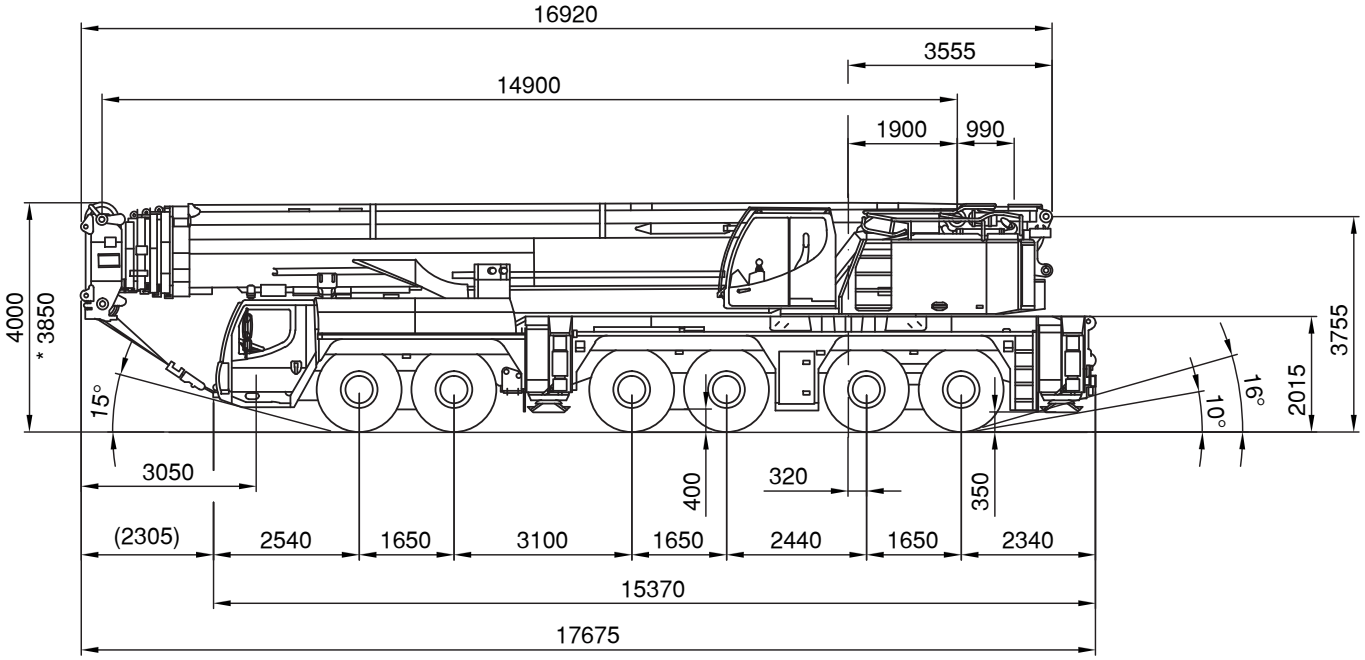

* = abgesenkt

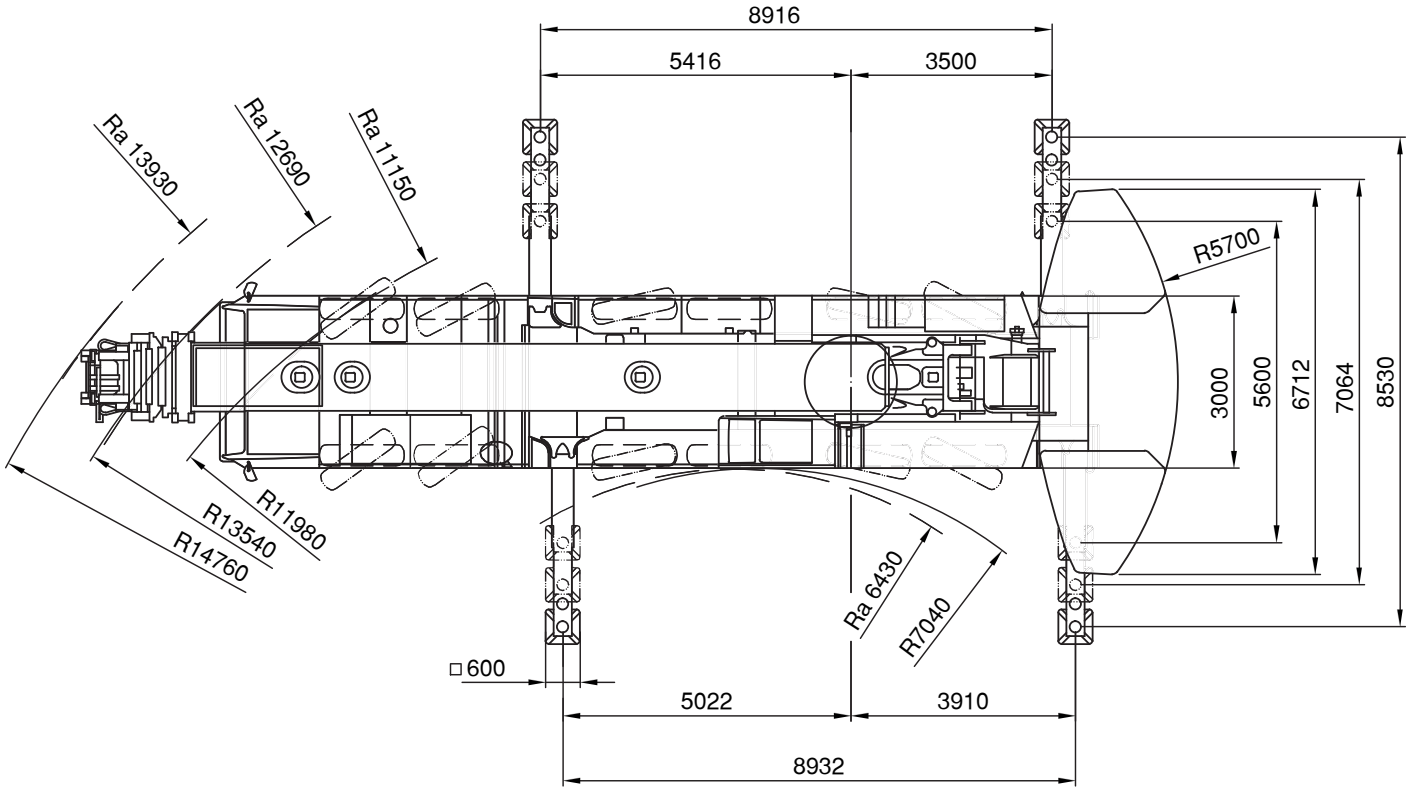

Ra = Allradlenkung

Alle Angaben ohne Gewähr und vorbehaltlich technischer Änderungen und Satzfehler.
All information given are for reference only

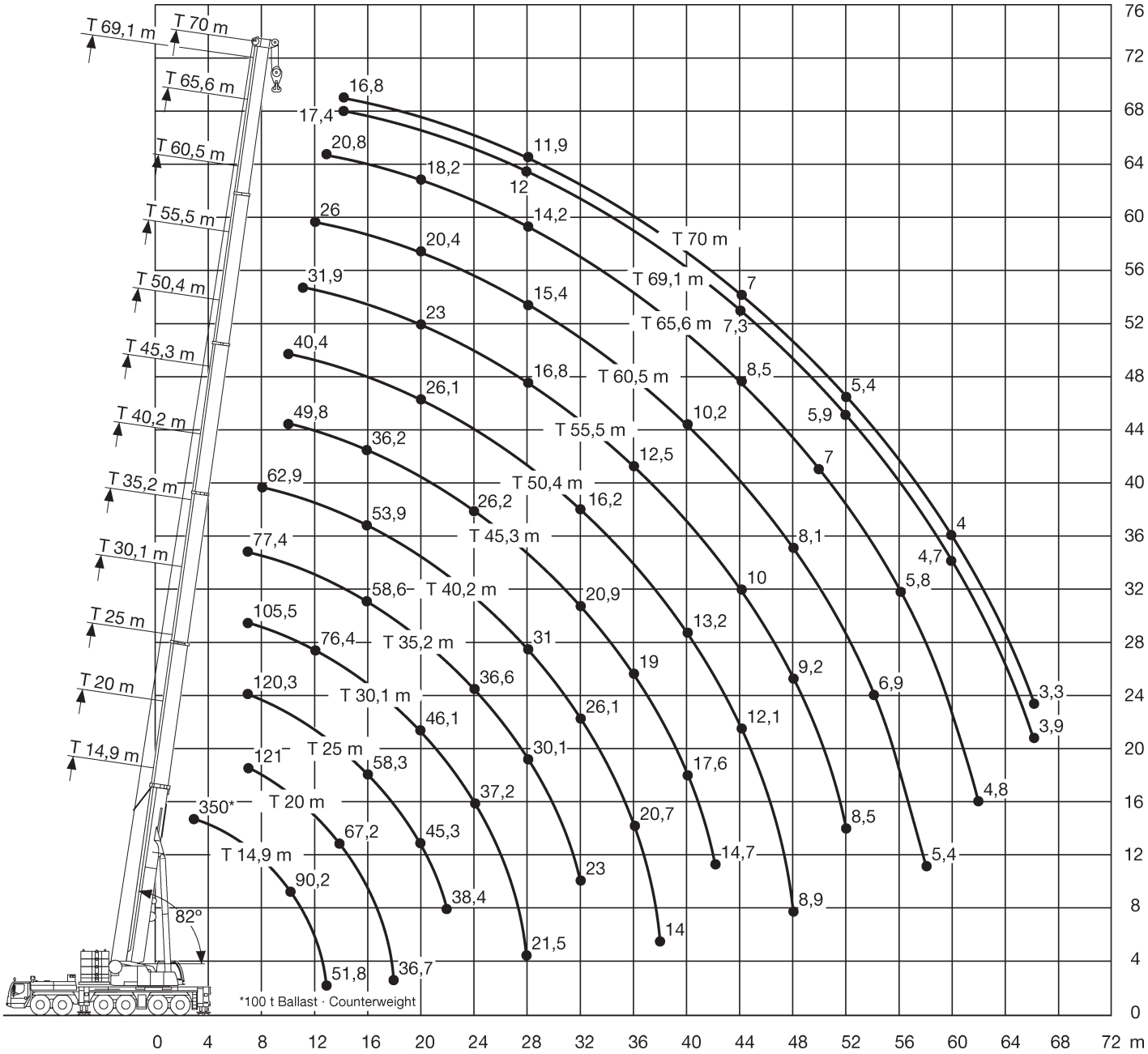

Alle Angaben ohne Gewähr und vorbehaltlich technischer Änderungen und Satzfehler.
All information given are for reference only

14,9-70m | 8,53x8,93m | 140t | 360° | DIN 75%

m	14,9	20	25	30,1	35,2	40,2	45,3	50,4	55,5	60,5	65,6	69,1	70	m
6	134,8													6
7	120,3	121	120,3	105,5	77,4									7
8	108,4	109,2	108,4	102,5	86	62,9								8
9	98,5	99,3	98,6	97,5	84,7	69,2								9
10	90,2	90,9	90,2	89,9	83,2	68,4	49,8	40,4						10
11	82,9	83,7	82,9	82,6	81	66,8	47,3	39,1	31,9					11
12	76,7	77,4	76,7	76,4	76,4	64,8	44,8	37,5	31,4	26				12
13	51,8	72,1	71,2	70,9	71,6	62,5	42,5	35,9	30,3	25,6	20,8			13
14		67,2	66,4	66	66,8	59,6	40,2	34,3	29,2	25	20,7	17,4	16,8	14
16		59,1	58,3	57,8	58,6	53,9	36,2	31,3	27	23,5	20,1	16,8	16,4	16
18		36,7	51,2	51,1	51,5	49,2	32,4	28,7	24,9	21,9	19,2	16	15,7	18
20			45,3	46,1	45,5	45	30	26,1	23	20,4	18,2	15,1	14,9	20
22			38,4	41,2	40,6	41,4	27,9	23,8	21,3	19	17,1	14,3	14,1	22
24				37,2	36,6	37,4	26,2	21,8	19,6	17,7	16,1	13,4	13,3	24
26				33,2	33,1	33,9	24,5	20	18,1	16,5	15,1	12,7	12,6	26
28				21,5	30,1	31	23,2	18,5	16,8	15,4	14,2	12	11,9	28
30					27,9	28,4	22	17,1	15,5	14,3	13,3	11,3	11,2	30
32					23	26,1	20,9	16,2	14,4	13,3	12,5	10,6	10,5	32
34						24,1	19,9	15,4	13,3	12,4	11,7	10	9,9	34
36						20,7	19	14,6	12,5	11,5	11	9,3	9,2	36
38						14	18,3	13,9	11,7	10,8	10,3	8,8	8,6	38
40							17,6	13,2	11,1	10,2	9,6	8,3	8,1	40
42							14,7	12,6	10,6	9,6	9	7,8	7,6	42
44								12,1	10	9,1	8,5	7,3	7	44
46								11,6	9,6	8,6	7,9	6,9	6,6	46
48								8,9	9,2	8,1	7,5	6,6	6,2	48
50									8,8	7,7	7	6,2	5,7	50
52									8,5	7,3	6,5	5,9	5,4	52
54										6,9	6,1	5,5	5	54
56										6,6	5,8	5,2	4,6	56
58										5,4	5,4	5	4,3	58
60											5,1	4,7	4	60
62											4,8	4,4	3,7	62
64												4,2	3,5	64
66												3,9	3,3	66

Alle Angaben ohne Gewähr und vorbehaltlich technischer Änderungen und Satzfehler.
All information given are for reference only

14,9-70m | 8,53x8,93m | 140t | +/-10° | DIN 75%

m	14,9	20	25	30,1	35,2	40,2	45,3	50,4	55,5	60,5	65,6	69,1	70	m
3	155,7													3
3,5	155,7	155,6												3,5
4	155,7	155,7	147,9											4
4,5	155,7	155,7	148,1	112,2										4,5
5	155,7	155,2	145,6	112,9										5
6	145,6	141,8	133,3	111,9	89,9									6
7	131,6	129,7	121,1	105,9	87,2	70,2								7
8	119,9	119,1	111,3	102,5	86	69,9	53,1							8
9	109	109	103,4	97,5	84,7	69,2	51,9	41,1						9
10	97,8	98	96,2	90,8	83,2	68,4	49,8	40,4	32,3					10
11	88,3	88,5	88,3	85,1	81	66,8	47,3	39,1	31,9					11
12	79,7	80,7	80,6	79,6	76,4	64,8	44,8	37,5	31,4	26				12
13	51,8	74,2	73,9	73,4	71,7	62,5	42,5	35,9	30,3	25,6	20,8			13
14		68,9	68	67,6	67,4	59,6	40,2	34,3	29,2	25	20,7	17,4	16,8	14
16		59,5	58,6	58,1	58,9	53,9	36,2	31,3	27	23,5	20,1	16,8	16,4	16
18		36,7	51,2	51,1	51,5	49,2	32,4	28,7	24,9	21,9	19,2	16	15,7	18
20			45,3	46,1	45,5	45	30	26,1	23	20,4	18,2	15,1	14,9	20
22			38,4	41,2	40,6	41,4	27,9	23,8	21,3	19	17,1	14,3	14,1	22
24				37,2	36,6	37,4	26,2	21,8	19,6	17,7	16,1	13,4	13,3	24
26				33,2	33,1	33,9	24,5	20	18,1	16,5	15,1	12,7	12,6	26
28				21,5	30,1	31	23,2	18,5	16,8	15,4	14,2	12	11,9	28
30					27,9	28,4	22	17,1	15,5	14,3	13,3	11,3	11,2	30
32					23	26,1	20,9	16,2	14,4	13,3	12,5	10,6	10,5	32
34						24,1	19,9	15,4	13,3	12,4	11,7	10	9,9	34
36						20,7	19	14,6	12,5	11,5	11	9,3	9,2	36
38						14	18,3	13,9	11,7	10,8	10,3	8,8	8,6	38
40							17,6	13,2	11,1	10,2	9,6	8,3	8,1	40
42							14,7	12,6	10,6	9,6	9	7,8	7,6	42
44								12,1	10	9,1	8,5	7,3	7	44
46								11,6	9,6	8,6	7,9	6,9	6,6	46
48								8,9	9,2	8,1	7,5	6,6	6,2	48
50									8,8	7,7	7	6,2	5,7	50
52									8,5	7,3	6,5	5,9	5,4	52
54										6,9	6,1	5,5	5	54
56										6,6	5,8	5,2	4,6	56
58										5,4	5,4	5	4,3	58
60											5,1	4,7	4	60
62											4,8	4,4	3,7	62
64												4,2	3,5	64
66												3,9	3,3	66

Alle Angaben ohne Gewähr und vorbehaltlich technischer Änderungen und Satzfehler.
All information given are for reference only

14,9-70m | 8,53x8,93m | 100t | 360° | DIN 75%

m	14,9*	14,9	20	25	30,1	35,2	40,2	45,3	50,4	55,5	60,5	65,6	69,1	70	m
3	350	155,7													3
3,5	200,6	155,7	155,6												3,5
4	188,6	155,7	155,7	147,9											4
4,5	177,9	155,7	155,7	148,1	112,2										4,5
5	168,3	148,2	148,3	145,6	112,9										5
6	146,6	130,7	131,3	130,6	111,9	89,9									6
7	125,7	116,6	117,3	116,6	105,9	87,2	70,2								7
8	109,7	105	105,8	105	102,5	86	69,9	53,1							8
9	97,1	95,4	96,2	95,5	95,1	84,7	69,2	51,9	41,1						9
10	87	87	87,8	86,9	86,6	83,2	68,4	49,8	40,4	32,3					10
11	78,5	78,5	79,4	78,6	78,3	79	66,8	47,3	39,1	31,9					11
12	71,5	71,5	72,3	71,5	72,2	72	64,8	44,8	37,5	31,4	26				12
13	51,8	51,8	66,4	65,6	66,4	65,9	62,5	42,5	35,9	30,3	25,6	20,8			13
14			61,1	61,2	61,2	60,7	59,6	40,2	34,3	29,2	25	20,7	17,4	16,8	14
16			52,6	52,8	52,6	52,1	53,1	36,2	31,3	27	23,5	20,1	16,8	16,4	16
18			36,7	46,2	46	45,4	46,3	32,4	28,7	24,9	21,9	19,2	16	15,7	18
20				40,9	40,7	40,9	41	30	26,1	23	20,4	18,2	15,1	14,9	20
22				36,5	36,2	37,1	36,5	27,9	23,8	21,3	19	17,1	14,3	14,1	22
24					32,2	33,2	32,5	26,2	21,8	19,6	17,7	16,1	13,4	13,3	24
26					29,8	29,7	29	24,5	20	18,1	16,5	15,1	12,7	12,6	26
28					21,5	26,8	26	23,2	18,5	16,8	15,4	14,2	12	11,9	28
30						24,3	23,5	22	17,1	15,5	14,3	13,3	11,3	11,2	30
32						22	21,4	20,9	16,2	14,4	13,3	12,5	10,6	10,5	32
34							19,4	19,8	15,4	13,3	12,4	11,7	10	9,9	34
36							17,8	18,5	14,6	12,5	11,5	11	9,3	9,2	36
38							14	17	13,9	11,7	10,8	10,3	8,8	8,6	38
40								15,6	13,2	11,1	10,2	9,6	8,3	8,1	40
42								14,4	12,6	10,6	9,6	9	7,8	7,6	42
44									12,1	10	9,1	8,5	7,3	7	44
46									11,6	9,6	8,6	7,9	6,9	6,6	46
48									8,9	9,2	8,1	7,5	6,6	6,2	48
50										8,8	7,7	7	6,2	5,7	50
52										8,5	7,3	6,5	5,9	5,4	52
54											6,9	6,1	5,5	5	54
56											6,6	5,8	5,2	4,6	56
58											5,4	5,4	5	4,3	58
60												5,1	4,7	4	60
62												4,8	4,4	3,7	62
64													4,2	3,5	64
66													3,9	3,3	66

* nach hinten

Alle Angaben ohne Gewähr und vorbehaltlich technischer Änderungen und Satzfehler.
All information given are for reference only

14,9-70m | 8,53x8,93m | 80t | 360° | DIN 75%

m	14,9	20	25	30,1	35,2	40,2	45,3	50,4	55,5	59	60,5	65,6	69,1	70	m
3	155,7														3
3,5	155,7	155,6													3,5
4	155,7	155,7	147,9												4
4,5	155,6	154,6	148,1	112,2											4,5
5	145,8	146	144,9	112,9											5
6	128,6	129,2	128,6	111,9	89,9										6
7	114,7	115,5	114,7	105,9	87,2	70,2									7
8	103	103,8	103,2	101,4	86	69,9	53,1								8
9	91,2	92,2	91,4	90,9	84,7	69,2	51,9	41,1							9
10	81,6	82,5	81,7	82,7	81,6	68,4	49,8	40,4	32,3						10
11	73,6	74,5	74,7	74,7	74,1	66,8	47,3	39,1	31,9	23,1					11
12	66,9	67,8	68,1	68	67,5	64,8	44,8	37,5	31,4	22,2	26				12
13	51,8	62,2	62,4	62,3	61,7	62,2	42,5	35,9	30,3	21,3	25,6	20,8			13
14		57,2	57,4	57,3	56,8	57,8	40,2	34,3	29,2	20,5	25	20,7	17,4	16,8	14
16		48,9	49,2	49	49,9	49,4	36,2	31,3	27	18,9	23,5	20,1	16,8	16,4	16
18		36,7	42,1	41,9	43	42,3	32,4	28,7	24,9	17,4	21,9	19,2	16	15,7	18
20			36,4	37,4	37,2	36,5	30	26,1	23	16	20,4	18,2	15,1	14,9	20
22			32,7	32,7	32,3	31,6	27,9	23,8	21,3	14,8	19	17,1	14,3	14,1	22
24				28,8	28,3	27,6	26,2	21,8	19,6	13,6	17,7	16,1	13,4	13,3	24
26				25,5	25	24,3	24,5	20	18,1	12,6	16,5	15,1	12,7	12,6	26
28				21,2	22,4	21,6	22,4	18,5	16,8	11,6	15,4	14,2	12	11,9	28
30					20	20,3	20,1	17,1	15,5	10,7	14,3	13,3	11,3	11,2	30
32					18,1	18,9	18,1	16,2	14,4	9,9	13,3	12,5	10,6	10,5	32
34						17,2	16,4	15,4	13,3	9,2	12,4	11,7	10	9,9	34
36						15,7	14,8	14,6	12,5	8,4	11,5	11	9,3	9,2	36
38						13,5	13,5	13,8	11,7	7,8	10,8	10,3	8,8	8,6	38
40							12,3	12,7	11,1	7,3	10,2	9,6	8,3	8,1	40
42							11,6	11,6	10,6	6,7	9,6	9	7,8	7,6	42
44								10,6	10	6,3	9,1	8,5	7,3	7	44
46								9,7	9,6	5,8	8,6	7,9	6,9	6,6	46
48								8,5	8,8	5,4	8,1	7,5	6,6	6,2	48
50									8,1	5,1	7,7	7	6,2	5,7	50
52									7,4	4,7	7,1	6,4	5,9	5,4	52
54										4,4	6,5	5,8	5,5	5	54
56										4,1	5,9	5,2	5,2	4,6	56
58											5	4,6	4,7	4,3	58
60												4,1	4,2	4	60
62												3,7	3,7	3,6	62
64													3,3	3,2	64
66													2,9	2,8	66

Alle Angaben ohne Gewähr und vorbehaltlich technischer Änderungen und Satzfehler.
All information given are for reference only

14,9-70m | 8,53x8,93m | 60t | 360° | DIN 75%

m	14,9	20	25	30,1	35,2	40,2	45,3	50,4	55,5	59	60,5	65,6	69,1	70	m
3	155,7														3
3,5	155,7	155,6													3,5
4	155,7	155,7	147,9												4
4,5	153,6	152,9	148,1	112,2											4,5
5	143,5	144,1	143	112,9											5
6	126,5	127,2	126,5	111,9	89,9										6
7	110,7	111,6	110,8	105,9	87,2	70,2									7
8	96,4	97,4	96,8	97,2	86	69,9	53,1								8
9	85,2	86,2	86,5	86,3	84,6	69,2	51,9	41,1							9
10	76,2	77,1	77,4	77,3	76,6	68,4	49,8	40,4	32,3						10
11	68,6	69,5	69,8	69,8	68	66	47,3	39,1	31,9	23,1					11
12	61,6	62,7	63,1	63	62,9	59,9	44,8	37,5	31,4	22,2	26				12
13	51,8	56,4	56,7	56,6	57,4	54,2	42,5	35,9	30,3	21,3	25,6	20,8			13
14		50,6	51,1	51,7	52	49,4	40,2	34,3	29,2	20,5	25	20,7	17,4	16,8	14
16		41,7	42,7	42,7	42,3	41,3	36,2	31,3	27	18,9	23,5	20,1	16,8	16,4	16
18		35,6	34,3	35,7	35,2	34,5	32,3	28,7	24,9	17,4	21,9	19,2	16	15,7	18
20			30,2	30,3	29,8	29,1	29,5	26,1	23	16	20,4	18,2	15,1	14,9	20
22			26	26	25,5	26,1	25,6	23,5	21,3	14,8	19	17,1	14,3	14,1	22
24				22,6	22,2	23	22,2	21,2	19,6	13,6	17,7	16,1	13,4	13,3	24
26				19,8	20,7	20,2	19,4	19,2	17,8	12,6	16,5	15,1	12,7	12,6	26
28				17,6	18,4	17,9	17,1	17,6	16,3	11,6	15,3	14,2	12	11,9	28
30					16,5	15,9	15,9	15,6	14,8	10,7	13,8	13,3	11,3	11,2	30
32					14,8	14,3	14,6	13,9	13,8	9,9	13	12,4	10,6	10,5	32
34						12,8	13,1	12,5	12,5	9,2	12,1	11,2	10	9,9	34
36						11,9	11,9	11,5	11,2	8,4	11	10	9,3	9,2	36
38						11,3	10,8	10,7	10	7,8	9,8	9	8,8	8,6	38
40							9,7	9,7	9,1	7,3	8,7	8	7,9	7,7	40
42							8,8	8,7	8,1	6,7	7,8	7	7,1	6,9	42
44								7,9	7,3	6,3	6,9	6,2	6,3	6,1	44
46								7,1	6,5	5,8	6,2	5,4	5,6	5,4	46
48								6,5	5,8	5,4	5,4	4,7	4,9	4,8	48
50									5,2	5,1	4,8	4,1	4,2	4,1	50
52									4,7	4,7	4,2	3,5	3,6	3,5	52
54										4,2	3,7	3	3,1	3	54
56										3,7	3,2	2,5	2,6	2,5	56
58											2,8	2,1	2,2	2	58
60												1,6	1,8	1,6	60

Alle Angaben ohne Gewähr und vorbehaltlich technischer Änderungen und Satzfehler.
All information given are for reference only

14,9-70m | 8,53x8,93m | 40t | 360° | DIN 75%

m	14,9	20	25	30,1	35,2	40,2	45,3	50,4	55,5	60,5	65,6	69,1	70	m
3	155,7													3
3,5	155,7	155,6												3,5
4	155,7	155,7	147,9											4
4,5	151,1	151,2	148	112,2										4,5
5	141,1	141,8	141,1	112,9										5
6	120,5	121,4	120,6	111,9	89,9									6
7	103,1	104,1	104,3	103,2	87,2	70,2								7
8	89,7	90,7	90,9	86,5	81,9	69,9	53,1							8
9	78,3	79,6	78,7	73,7	71,4	66,2	51,9	41,1						9
10	67,5	68,9	67,9	66,3	62,3	58	49,8	40,4	32,3					10
11	57,3	58,8	60,4	58,2	54,6	51	46,9	39,1	31,9					11
12	49,1	51,5	52,7	51,4	48,5	45,2	43	37,5	31,4	26				12
13	42,5	45	46,1	45,8	43,3	40,4	39,6	35,5	30,3	25,6	20,8			13
14		39,5	40,5	40,7	38,9	36,8	36,1	32,7	29,2	25	20,7	17,4	16,8	14
16		31,2	32,2	32,3	31,9	32,3	30	27,9	26,1	23,5	20,1	16,8	16,4	16
18		25,4	26,4	26,4	27,6	27	25,3	25	23,2	21,2	19,2	16	15,7	18
20			22,2	22,7	23,2	22,7	22,5	21,6	20,7	19,3	17,8	15,1	14,9	20
22			18,8	19,8	19,7	19,3	19,6	18,7	18	16,9	15,3	14,3	14,1	22
24				17,1	17,1	17,4	16,9	16,8	15,8	14,7	13,2	12,9	12,7	24
26				14,9	14,8	15,1	14,7	14,7	13,8	12,8	11,5	11,2	11	26
28				13,2	13,2	13,3	13	12,9	12,2	11,3	10	9,7	9,5	28
30					11,6	11,8	11,5	11,3	10,7	9,9	8,6	8,4	8,2	30
32					10,2	10,4	10,1	9,9	9,3	8,7	7,5	7,3	7,1	32
34						9,2	8,9	8,7	8,1	7,6	6,4	6,3	6,1	34
36						8,2	7,8	7,6	7	6,6	5,5	5,4	5,3	36
38						7,3	6,9	6,7	6,1	5,7	4,7	4,6	4,5	38
40							6	5,8	5,2	4,9	4	3,9	3,7	40
42							5,3	5,1	4,5	4,1	3,3	3,3	3,1	42
44								4,4	3,8	3,5	2,7	2,7	2,5	44
46								3,8	3,2	2,9	2,1	2,1	2	46
48								3,3	2,7	2,3				48
50									2,2	1,8				50
52									1,8					52

Alle Angaben ohne Gewähr und vorbehaltlich technischer Änderungen und Satzfehler.
All information given are for reference only

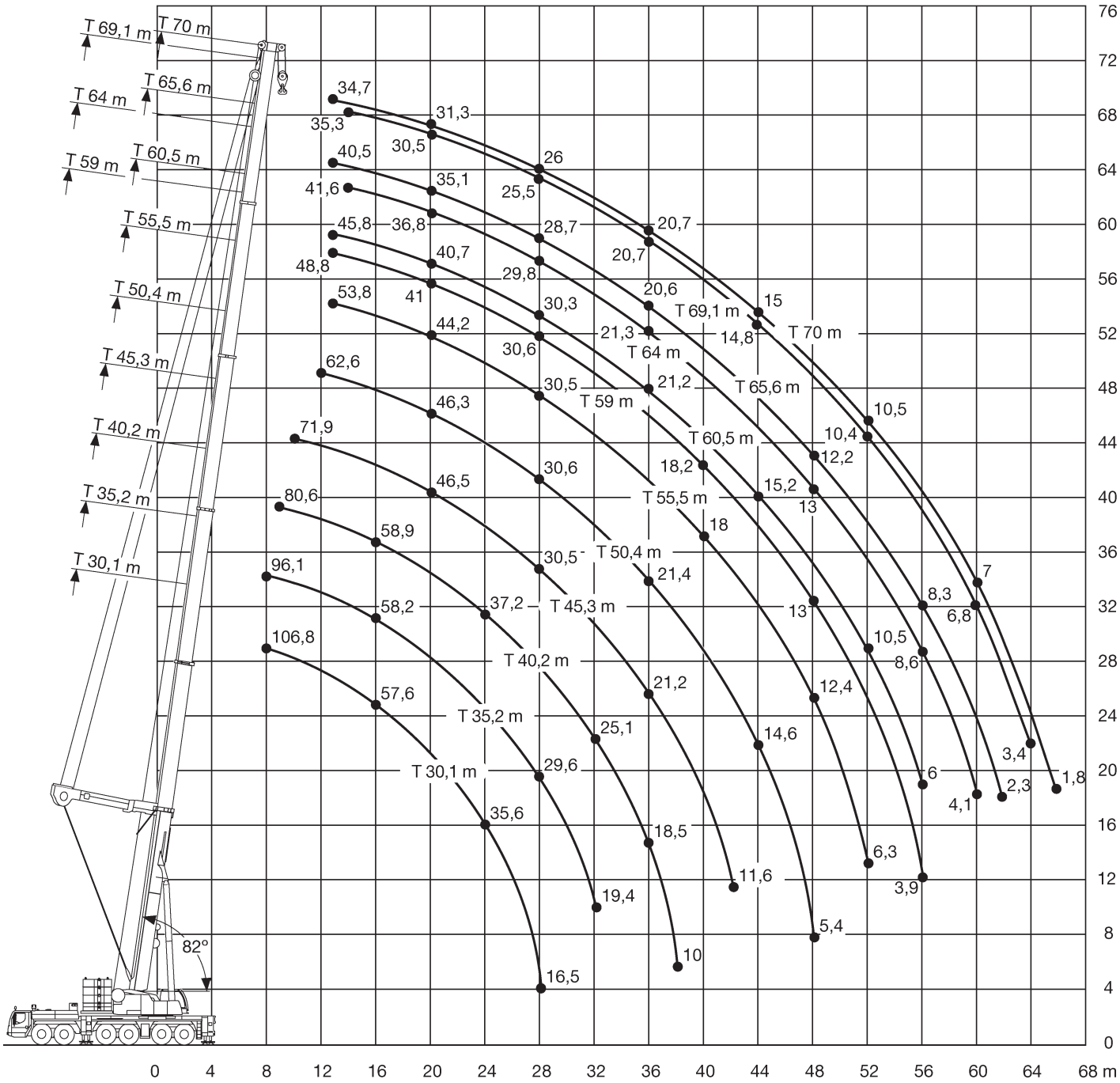

Alle Angaben ohne Gewähr und vorbehaltlich technischer Änderungen und Satzfehler.
All information given are for reference only

30,1-70m
Superlift

8,53x8,93m

140t

360°

DIN
75%

m	30,1	35,2	40,2	45,3	50,4	55,5	59	60,5	64	65,6	69,1	70	m
8	106,8	96,1											8
9	98,7	94,9	80,6										9
10	90,1	87,9	83,2	71,9									10
11	83,4	81,7	78,5	72,3									11
12	76,9	76,3	74,9	70,5	62,6								12
13	71,2	71,7	70,7	67,1	61,3	53,8	48,8	45,8		40,5		34,7	13
14	66,1	66,7	66,3	63,6	59,4	53,1	48,4	45,5	41,6	40,2	35,3	34,4	14
16	57,6	58,2	58,9	58,2	54,2	50	46	44,5	40,4	39,1	33,9	33,8	16
18	50,7	51,4	52,1	52,1	50,7	47	43,4	42,7	38,7	37	32,1	32,7	18
20	45,1	45,7	46,4	46,5	46,3	44,2	41	40,7	36,8	35,1	30,5	31,3	20
22	40	40,9	41,6	41,7	41,8	40,9	38,8	38,6	34,9	33,3	29	29,8	22
24	35,6	36,5	37,2	37,4	37,5	37,2	36,4	36,2	33,2	31,7	27,7	28,4	24
26	30,5	32,7	33,5	33,6	33,8	33,6	33,5	33,1	31,6	30,2	26,6	27,2	26
28	16,5	29,6	30,3	30,5	30,6	30,5	30,6	30,3	29,8	28,7	25,5	26	28
30		26,4	27,5	27,7	27,8	27,7	27,8	27,6	27,5	26,6	24,4	24,8	30
32		19,4	25,1	25,3	25,4	25,2	25,4	25,2	25,3	24,4	23,3	23,8	32
34			22,9	23,1	23,3	23,1	23,3	23,1	23,2	22,5	22,2	22,3	34
36			18,5	21,2	21,4	21,2	21,4	21,2	21,3	20,6	20,7	20,7	36
38			10	19,4	19,7	19,5	19,7	19,4	19,6	18,9	19,1	19,1	38
40				16,5	18,1	18	18,2	17,9	18,1	17,4	17,6	17,6	40
42				11,6	16,7	16,6	16,7	16,5	16,7	15,9	16,2	16,2	42
44					14,6	15,2	15,4	15,2	15,4	14,6	14,8	15	44
46					11,2	13,9	14,2	13,9	14,1	13,4	13,6	13,6	46
48					5,4	12,4	13	12,7	13	12,2	12,5	12,5	48
50						9,8	11,8	11,7	11,9	11,2	11,4	11,4	50
52						6,3	10,1	10,5	10,9	10,2	10,4	10,5	52
54							7,6	8,5	10	9,3	9,6	9,6	54
56							3,9	6	8,6	8,3	8,7	8,7	56
58									6,7	6,8	7,9	7,9	58
60									4,1	4,8	6,8	7	60
62										2,3	5,3	5,7	62
64											3,4	3,9	64
66												1,8	66

Alle Angaben ohne Gewähr und vorbehaltlich technischer Änderungen und Satzfehler.
All information given are for reference only

30,1-70m
Superlift

8,53x8,93m

100t

360°

DIN
75%

m	30,1	35,2	40,2	45,3	50,4	55,5	59	60,5	64	65,6	69,1	70	m
4,5	110,6												4,5
5	112,7												5
6	113,4	99,9											6
7	113,6	102,4	86										7
8	105,2	101,2	85,9	72,1									8
9	95,6	94,7	85,8	72,5	62,7								9
10	87,3	86,7	83,2	72,5	62,8								10
11	80,7	80,4	79,1	72,3	62,8	53,8	49	45,9					11
12	73,9	74,4	74	70,5	62,6	53,8	49	45,9	41,9	40,7		34,4	12
13	67,4	68,1	67,8	66,9	61,3	53,8	48,8	45,8	41,8	40,5	36	34,7	13
14	61,9	62,5	62,9	62,6	59,4	53,1	48,4	45,5	41,6	40,2	35,3	34,4	14
16	52,7	53,5	54,1	54,3	53,6	50	46	44,5	40,4	39,1	33,9	33,8	16
18	45,6	46,3	47	47,1	47,2	45,7	43,4	42,7	38,7	37	32,1	32,7	18
20	39,8	40,6	41,3	41,4	41,5	40,4	39,8	39,1	36,8	35,1	30,5	31,3	20
22	35	35,8	36,5	36,7	36,8	36	35,5	34,9	34,3	33,1	29	29,8	22
24	31	31,9	32,6	32,7	32,9	32,2	31,9	31,3	30,9	29,8	27,7	28,3	24
26	27,3	28,4	29,2	29,4	29,5	29	28,7	28,2	27,9	26,8	26,2	26,5	26
28	16,5	25,3	26,1	26,3	26,5	26,2	25,9	25,5	25,2	24,2	24	23,9	28
30		22,4	23,4	23,6	23,7	23,6	23,5	23	22,8	21,8	21,7	21,6	30
32		19	20,9	21,2	21,3	21,2	21,3	20,8	20,7	19,7	19,7	19,6	32
34			18,8	19	19,3	19	19,2	18,9	18,8	17,9	17,8	17,8	34
36			16,9	17,1	17,4	17,2	17,3	17,1	17,1	16,2	16,2	16,2	36
38			10	15,4	15,7	15,5	15,7	15,4	15,6	14,7	14,7	14,7	38
40				13,9	14,2	14	14,2	13,9	14,1	13,3	13,4	13,4	40
42				11,6	12,8	12,7	12,8	12,6	12,8	12	12,2	12,2	42
44					11,6	11,4	11,6	11,4	11,6	10,9	11	11,1	44
46					10,4	10,3	10,5	10,3	10,5	9,7	10	10	46
48					5,4	9,3	9,5	9,2	9,4	8,7	9	9	48
50						8,4	8,6	8,3	8,5	7,8	8,1	8,1	50
52						6,3	7,7	7,4	7,7	6,9	7,2	7,2	52
54							6,9	6,6	6,9	6,1	6,4	6,4	54
56							3,9	5,5	6,1	5,3	5,6	5,6	56
58									5,4	4,6	4,9	4,9	58
60									4,1	3,9	4,2	4,2	60
62										2,3	3,6	3,6	62
64											2,9	3	64
66												1,8	66

Alle Angaben ohne Gewähr und vorbehaltlich technischer Änderungen und Satzfehler.
All information given are for reference only

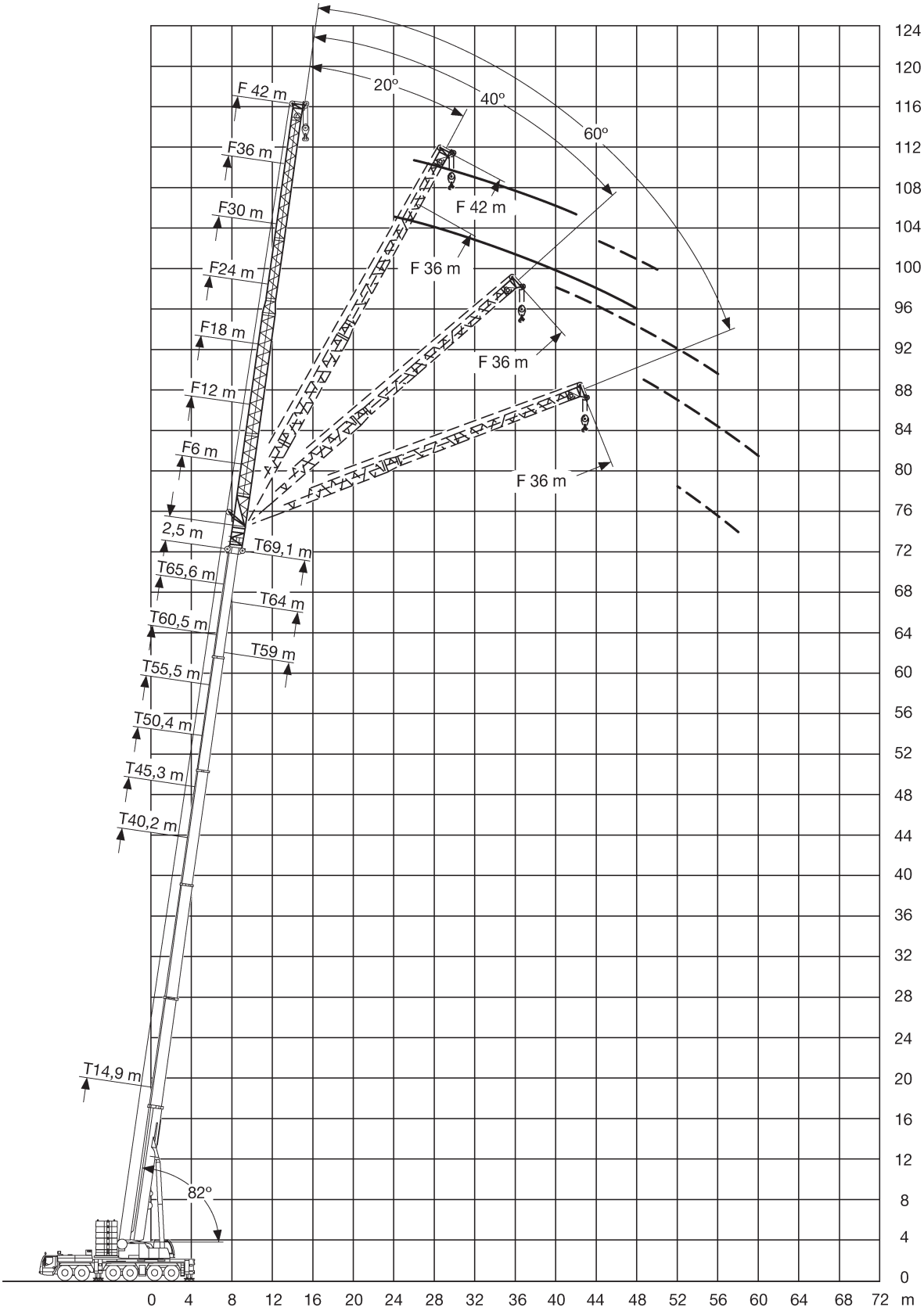

Alle Angaben ohne Gewähr und vorbehaltlich technischer Änderungen und Satzfehler.
All information given are for reference only

55,5m* | 6-18m | 8,53x8,93m | 100t | 360° | DIN 75%

	6				12				18				
m	0°	20°	40°	60°	0°	20°	40°	60°	0°	20°	40°	60°	m
12	22,5												12
13	22,3												13
14	22				17,9								14
16	20,6	20,5			17,6				14,7				16
18	19,1	19,1	19,4	19,6	16,7				14,4				18
20	17,7	17,8	18	18,4	15,6	15,1			13,7				20
22	16,4	16,5	16,7	17,1	14,6	14,5	12,6		13	11			22
24	15,3	15,4	15,6	15,9	13,7	13,8	12,2	11,7	12,2	10,5			24
26	14,2	14,3	14,5		12,8	13	11,9	11,5	11,5	10,1	8,6		26
28	13,2	13,3	13,5		11,9	12,2	11,5	11,2	10,8	9,7	8,4	6,7	28
30	12,2	12,4	12,5		11,1	11,4	11,2	11,1	10,1	9,4	8,1	6,6	30
32	11,3	11,5	11,6		10,4	10,6	10,8		9,5	9	7,9	6,6	32
34	10,5	10,6	10,7		9,7	9,9	10,2		8,9	8,7	7,7	6,6	34
36	9,7	9,8	9,9		9,1	9,3	9,5		8,3	8,4	7,5	6,6	36
38	8,9	9,1	9,2		8,4	8,6	8,8		7,8	8	7,3		38
40	8,2	8,4	8,5		7,8	8	8,2		7,3	7,5	7,2		40
42	7,5	7,7	7,8		7,2	7,4	7,6		6,8	7,1	7		42
44	7	7,1			6,7	6,9	7		6,3	6,6	6,8		44
46	6,4	6,6			6,1	6,4	6,5		5,8	6,1	6,4		46
48	5,9	6,1			5,7	5,9	6		5,4	5,7	5,9		48
50	5,5	5,6			5,2	5,4			5	5,3	5,5		50
52	5,1	5,2			4,8	4,9			4,6	4,9	5,1		52
54	4,8	4,9			4,4	4,5			4,2	4,5	4,7		54
56	4,4				4,1	4,2			3,8	4,2			56
58	4,1				3,8	3,8			3,5	3,8			58
60	3,9				3,5	3,5			3,2	3,4			60
62					3,2				3	3,1			62
64					3				2,8	2,9			64
66					2,8				2,6	2,7			66
68									2,4				68
70									2,3				70
72									2,1				72

* + 2,5 m Adapter

Alle Angaben ohne Gewähr und vorbehaltlich technischer Änderungen und Satzfehler.
All information given are for reference only

55,5m* | 24-42m | 8,53x8,93m | 100t | 360° | DIN 75%

m	24				30				36				42			m
	0°	20°	40°	60°	0°	20°	40°	60°	0°	20°	40°	60°	0°	20°	40°	
18	11,3				9,1											18
20	11				8,9				7,2							20
22	10,7				8,6				6,9				5,5			22
24	10,3				8,3				6,7				5,3			24
26	9,8	7,9			7,9				6,4				5,1			26
28	9,4	7,5			7,6				6,2				4,9			28
30	9	7,2			7,3	5,7			5,9				4,7			30
32	8,5	6,9	5,9		7	5,5			5,7				4,5			32
34	8	6,7	5,7	4	6,7	5,3			5,4	4,1			4,3			34
36	7,5	6,4	5,5	3,9	6,4	5,1	4		5,2	3,9			4,1	3		36
38	7,1	6,2	5,4	3,9	6,1	4,9	3,9		5	3,7			4	2,9		38
40	6,6	6	5,2	3,9	5,8	4,7	3,8	2,6	4,8	3,6			3,8	2,8		40
42	6,2	5,8	5,1	3,9	5,6	4,5	3,7	2,5	4,6	3,4	2,7		3,6	2,7		42
44	5,8	5,6	5		5,3	4,3	3,6	2,5	4,4	3,3	2,6		3,4	2,6		44
46	5,4	5,4	4,9		5	4,2	3,5	2,5	4,1	3,2	2,5	1,5	3,3	2,5		46
48	5	5,2	4,8		4,6	4	3,5	2,5	3,9	3,1	2,5	1,5	3,2	2,4	1,8	48
50	4,7	4,9	4,7		4,3	3,9	3,4		3,7	3	2,4	1,5	3	2,3	1,7	50
52	4,3	4,6	4,6		4	3,7	3,3		3,5	2,9	2,4	1,5	2,9	2,2	1,7	52
54	4	4,3	4,4		3,7	3,6	3,3		3,3	2,8	2,3	1,5	2,8	2,1	1,7	54
56	3,7	4	4,2		3,4	3,5	3,2		3,1	2,7	2,3		2,6	2,1	1,6	56
58	3,4	3,7	3,9		3,1	3,3	3,2		2,9	2,7	2,3		2,5	2	1,6	58
60	3,1	3,4			2,9	3,2	3,1		2,6	2,6	2,2		2,3	1,9	1,5	60
62	2,8	3,1			2,6	3	3,1		2,4	2,5	2,2		2,1	1,9	1,5	62
64	2,5	2,8			2,4	2,7	2,9		2,1	2,4	2,2		1,9	1,8	1,5	64
66	2,4	2,5			2,1	2,5			1,9	2,3	2,2		1,7	1,8	1,5	66
68	2,2	2,3			1,9	2,2			1,7	2,1	2,2		1,5	1,7	1,4	68
70	2	2,1			1,7	2			1,5	1,9	2,1		1,3	1,6	1,4	70
72	1,8	1,9			1,5	1,7			1,2	1,7				1,5	1,4	72
74	1,6				1,3	1,5				1,5				1,4	1,4	74
76	1,5				1,2	1,4				1,2				1,2	1,4	76
78						1,2										78

* + 2,5 m Adapter

Alle Angaben ohne Gewähr und vorbehaltlich technischer Änderungen und Satzfehler.
All information given are for reference only

60,5m* | 6-18m | 8,53x8,93m | 100t | 360° | DIN 75%

	6				12				18				
m	0°	20°	40°	60°	0°	20°	40°	60°	0°	20°	40°	60°	m
14	17,8												14
16	17,3	17			14,1				11,1				16
18	16,4	16,3	16,3		13,8				11				18
20	15,3	15,3	15,4	15,7	13,2				10,8				20
22	14,2	14,4	14,5	14,8	12,5	12,5			10,5				22
24	13,3	13,5	13,7	13,9	11,8	11,8	11,3		10,1	9,8			24
26	12,4	12,6	12,8	13	11,1	11,2	10,8	10,8	9,6	9,5			26
28	11,5	11,7	11,9		10,4	10,6	10,3	10,3	9,1	9			28
30	10,7	10,9	11,1		9,7	10	9,8	9,9	8,6	8,6	7,8	6,6	30
32	10	10,2	10,4		9,1	9,4	9,3	9,4	8,2	8,2	7,6	6,6	32
34	9,3	9,5	9,7		8,5	8,8	8,8		7,7	7,8	7,5	6,5	34
36	8,7	8,9	9		7,9	8,2	8,3		7,2	7,4	7,3	6,5	36
38	8	8,2	8,3		7,4	7,7	7,8		6,8	7	7	6,5	38
40	7,4	7,6	7,7		6,9	7,1	7,3		6,3	6,6	6,7		40
42	6,9	7,1	7,1		6,4	6,7	6,8		5,9	6,3	6,4		42
44	6,3	6,5	6,6		6	6,2	6,3		5,6	5,9	6		44
46	5,8	6			5,5	5,7	5,9		5,2	5,5	5,7		46
48	5,3	5,5			5,1	5,3	5,4		4,8	5,1	5,3		48
50	5	5,1			4,7	4,9	5		4,5	4,7	4,9		50
52	4,6	4,7			4,3	4,5			4,1	4,4	4,6		52
54	4,3	4,4			3,9	4,1			3,8	4	4,2		54
56	3,9	4			3,6	3,7			3,5	3,7	3,9		56
58	3,6	3,7			3,3	3,4			3,2	3,4			58
60	3,4				3,1	3,2			2,9	3,1			60
62	3,1				2,9	3			2,7	2,8			62
64	2,9				2,7	2,8			2,5	2,6			64
66	2,7				2,5				2,3	2,4			66
68					2,3				2,1	2,2			68
70					2,1				1,9	2			70
72					1,7				1,8				72
74									1,6				74
76									1,4				76

* + 2,5 m Adapter

Alle Angaben ohne Gewähr und vorbehaltlich technischer Änderungen und Satzfehler.
All information given are for reference only

60,5m* | 24-42m | 8,53x8,93m | 100t | 360° | DIN 75%

m	24				30				36				42			m
	0°	20°	40°	60°	0°	20°	40°	60°	0°	20°	40°	60°	0°	20°	40°	
18	9,1															18
20	9,1				7,4											20
22	8,9				7,3				5,9							22
24	8,6				7,2				5,8				4,6			24
26	8,3				7				5,6				4,5			26
28	7,9	7,1			6,7				5,5				4,4			28
30	7,5	6,8			6,5				5,3				4,2			30
32	7,1	6,6			6,2	5,2			5,1				4			32
34	6,8	6,4	5,5		5,9	5			5				3,9			34
36	6,4	6,1	5,3	3,9	5,6	4,8			4,8	3,6			3,7			36
38	6	6	5,2	3,9	5,3	4,6			4,6	3,5			3,6			38
40	5,7	5,7	5,1	3,9	5,1	4,5	3,7		4,4	3,4			3,5	2,6		40
42	5,3	5,5	5	3,9	4,8	4,3	3,6	2,5	4,1	3,3			3,3	2,5		42
44	5	5,3	4,9	3,9	4,5	4,2	3,5	2,5	3,9	3,2	2,6		3,2	2,4		44
46	4,6	5	4,8		4,2	4	3,5	2,5	3,7	3,1	2,5		3,1	2,4		46
48	4,3	4,7	4,7		3,9	3,9	3,4	2,5	3,4	3	2,4	1,5	2,9	2,3		48
50	4	4,4	4,5		3,6	3,8	3,4	2,5	3,2	2,9	2,4	1,5	2,8	2,2		50
52	3,7	4,1	4,3		3,3	3,6	3,3		2,9	2,8	2,4	1,5	2,6	2,1	1,7	52
54	3,4	3,8	4		3,1	3,4	3,2		2,7	2,7	2,3	1,5	2,4	2,1	1,6	54
56	3,1	3,5	3,7		2,8	3,2	3,2		2,5	2,7	2,3	1,5	2,2	2	1,6	56
58	2,9	3,2	3,4		2,6	3	3,1		2,3	2,6	2,3		2	1,9	1,6	58
60	2,6	3	3,1		2,3	2,8	3		2	2,5	2,2		1,8	1,9	1,5	60
62	2,3	2,7	2,9		2,1	2,5	2,8		1,8	2,3	2,2		1,6	1,8	1,5	62
64	2,1	2,4			1,9	2,3	2,6		1,6	2,1	2,2		1,4	1,8	1,5	64
66	1,9	2,2			1,6	2,1	2,3		1,4	1,9	2,1			1,7	1,4	66
68	1,8	2			1,5	1,8	2,1		1,2	1,7	2			1,5	1,4	68
70	1,6	1,8			1,3	1,6				1,5	1,8			1,4	1,4	70
72	1,4	1,6				1,4				1,3	1,6				1,4	72
74	1,2	1,4									1,4				1,3	74
76		1,2														76

* + 2,5 m Adapter

Alle Angaben ohne Gewähr und vorbehaltlich technischer Änderungen und Satzfehler.
All information given are for reference only

65,6m* | 6-18m | 8,53x8,93m | 100t | 360° | DIN 75%

m	6				12				18				m
	0°	20°	40°	60°	0°	20°	40°	60°	0°	20°	40°	60°	
16	14,2												16
18	13,8	13,5			11,2				8,8				18
20	13,1	13	13,1		10,9				8,7				20
22	12,4	12,4	12,5	12,7	10,5	9,9			8,5				22
24	11,7	11,7	11,8	12	10	9,5			8,2				24
26	11	11,1	11,2	11,4	9,5	9,1	8,8		7,9	7,5			26
28	10,3	10,4	10,6	10,8	9	8,7	8,4	8,4	7,6	7,2			28
30	9,6	9,8	10		8,5	8,3	8,1	8,1	7,3	6,9	6,5		30
32	9	9,2	9,4		8	8	7,7	7,8	7	6,6	6,3		32
34	8,4	8,6	8,8		7,5	7,6	7,5	7,5	6,6	6,3	6,1	6	34
36	7,8	8	8,2		7,1	7,2	7,2		6,3	6,1	5,8	5,9	36
38	7,3	7,5	7,7		6,6	6,8	6,8		6	5,8	5,6	5,7	38
40	6,8	7	7,1		6,2	6,4	6,5		5,6	5,6	5,4	5,5	40
42	6,3	6,5	6,6		5,8	6	6,2		5,3	5,3	5,2		42
44	5,8	6,1	6,1		5,4	5,6	5,8		4,9	5,1	5		44
46	5,4	5,6	5,7		5	5,3	5,4		4,6	4,8	4,8		46
48	5	5,2	5,2		4,6	4,9	5		4,3	4,6	4,6		48
50	4,6	4,8			4,3	4,5	4,7		4	4,3	4,4		50
52	4,2	4,4			3,9	4,2	4,3		3,7	4	4,1		52
54	3,8	4			3,6	3,8	3,9		3,4	3,7	3,9		54
56	3,4	3,6			3,3	3,5			3,1	3,4	3,6		56
58	3,1	3,3			3	3,2			2,9	3,1	3,3		58
60	2,8	3			2,7	3			2,6	2,9	3		60
62	2,6	2,7			2,4	2,7			2,3	2,6			62
64	2,3				2,1	2,4			2,1	2,3			64
66	2				1,9	2,1			1,8	2,1			66
68	1,8				1,7	1,9			1,6	1,8			68
70	1,6				1,4				1,4	1,6			70
72					1,2				1,2	1,3			72

* + 2,5 m Adapter

Alle Angaben ohne Gewähr und vorbehaltlich technischer Änderungen und Satzfehler.
All information given are for reference only

65,6m* | 24-42m | 8,53x8,93m | 100t | 360° | DIN 75%

m	24				30				36				42		m
	0°	20°	40°	60°	0°	20°	40°	60°	0°	20°	40°	60°	0°	20°	
20	7,1														20
22	7				5,6										22
24	6,8				5,5				4,1						24
26	6,6				5,4				4,1				3		26
28	6,3				5,2				4				3		28
30	6,1	5,6			5				3,9				3		30
32	5,9	5,3			4,8				3,9				2,9		32
34	5,6	5,1			4,6	4			3,8				2,8		34
36	5,4	4,9	4,4		4,4	3,9			3,6				2,8		36
38	5,1	4,8	4,3		4,2	3,7			3,4	3			2,7		38
40	4,8	4,5	4,2	3,9	4,1	3,6			3,3	2,8			2,6		40
42	4,6	4,3	4	3,9	3,9	3,4	3,1		3,2	2,7			2,5		42
44	4,3	4,1	3,9	3,9	3,7	3,3	3		3	2,6			2,4	2	44
46	4	4	3,8	3,8	3,5	3,2	2,9	2,5	2,9	2,6			2,3	1,9	46
48	3,8	3,8	3,7		3,3	3,1	2,8	2,5	2,7	2,5			2,1	1,9	48
50	3,5	3,6	3,5		3	3	2,8	2,5	2,6	2,4	2,1		2	1,8	50
52	3,2	3,5	3,4		2,8	2,9	2,7	2,5	2,4	2,3	2	1,5	1,9	1,7	52
54	3	3,3	3,3		2,6	2,8	2,6		2,2	2,2	2	1,5	1,8	1,6	54
56	2,7	3,1	3,2		2,4	2,7	2,6		2	2,1	1,9	1,5	1,6	1,5	56
58	2,5	2,8	3,1		2,2	2,6	2,5		1,9	2,1	1,9	1,5	1,5	1,4	58
60	2,3	2,6	2,9		2	2,4	2,4		1,7	2	1,8		1,3	1,4	60
62	2	2,4	2,6		1,8	2,2	2,3		1,5	1,9	1,8			1,3	62
64	1,8	2,1	2,4		1,5	2	2,2		1,2	1,7	1,7			1,2	64
66	1,6	1,9	2,1		1,3	1,8	2			1,6	1,7				66
68	1,3	1,7				1,6	1,8			1,4	1,6				68
70		1,4				1,3	1,6			1,2	1,5				70
72		1,2					1,4				1,3				72

* + 2,5 m Adapter

Alle Angaben ohne Gewähr und vorbehaltlich technischer Änderungen und Satzfehler.
All information given are for reference only

69,1-70m* | 36-42m | 8,53x8,93m | 100t | 360° | DIN 75%

m	36				36**	42		m
	0°	20°	40°	60°	0°	0°	20°	
24	2,7				2,3			24
26	2,7				2,3	1,5		26
28	2,7				2,3	1,5		28
30	2,7				2,3	1,5		30
32	2,7				2,3	1,5		32
34	2,6				2,3	1,4		34
36	2,6				2,3	1,4		36
38	2,5				2,2	1,4		38
40	2,4	2,6			2,2	1,4		40
42	2,2	2,5			2,1	1,4		42
44	2,1	2,4			2	1,3		44
46	1,9	2,3			1,7	1,2	1,5	46
48	1,6	2,2			1,5		1,5	48
50	1,4	2			1,3		1,4	50
52	1,2	1,8	1,9				1,3	52
54		1,6	1,8	1,5			1,2	54
56		1,4	1,7	1,5				56
58		1,2	1,7	1,5				58
60			1,5					60
62			1,3					62

* + 2,5 m Adapter

** 70 m Teleskopausleger

Alle Angaben ohne Gewähr und vorbehaltlich technischer Änderungen und Satzfehler.
All information given are for reference only

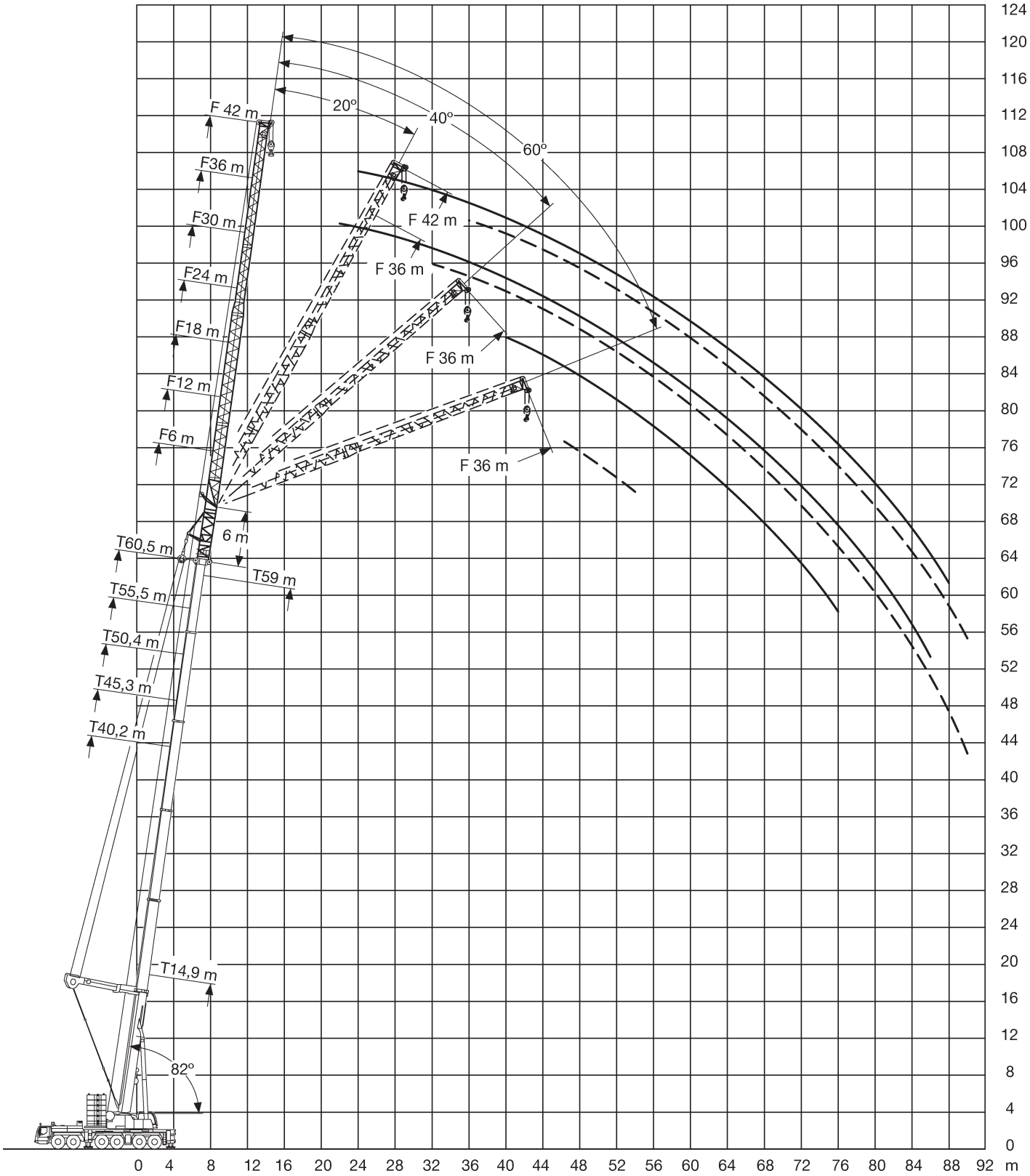

Alle Angaben ohne Gewähr und vorbehaltlich technischer Änderungen und Satzfehler.
All information given are for reference only

55,5m*	6-18m	8,53x8,93m	140t	3,5m	360°	75%
Superlift						

m	6				12				18				m
	0°	20°	40°	60°	0°	20°	40°	60°	0°	20°	40°	60°	
12	41,8												12
13	41,7				34,3								13
14	41,3	35,6			33,8				24,6				14
16	40	34,9	27	24,1	32				23,3				16
18	38,4	33,9	26,6	24	30,3	20			22				18
20	36,7	32,9	26,2	23,9	28,7	19,3	14,6		20,8	13,5			20
22	34,6	32	25,9	23,8	27,3	18,7	14,4	10,7	19,8	13			22
24	32,1	30,9	25,6	23,7	26,1	18,1	14,1	10,6	18,8	12,5	9,3		24
26	30	29,8	25,3	23,6	24,9	17,5	13,9	10,5	18	12,1	9,1		26
28	27,8	28,1	25,1		23,8	17	13,7	10,4	17,1	11,7	8,9	6	28
30	25,6	26,2	24,8		22,9	16,5	13,5	10,3	16,4	11,4	8,7	5,9	30
32	23,5	24,1	24,4		21,7	16,1	13,3		15,7	11	8,5	5,9	32
34	21,5	22,1	22,5		20,7	15,7	13,1		15,1	10,7	8,3	5,8	34
36	19,8	20,3	20,7		19,7	15,3	13		14,5	10,4	8,2		36
38	18,2	18,7	19,1		18,2	15	12,9		13,9	10,1	8		38
40	16,7	17,2	17,5		16,8	14,6	12,8		13,3	9,8	7,9		40
42	15,3	15,7	16		15,5	14,3	12,7		12,8	9,6	7,8		42
44	13,9	14,4	14,6		14,3	14	12,6		12,3	9,4	7,7		44
46	12,7	13			13,2	13,7	12,5		11,8	9,1	7,6		46
48	11,5	11,9			12,1	12,9	12,5		11,3	8,9	7,5		48
50	10,5	10,8			11	11,8	12,1		10,8	8,7	7,4		50
52	9,5	9,7			10	10,8			10,5	8,5	7,3		52
54	8,6	8,8			9,2	9,8			9,7	8,3	7,3		54
56	7,7	7,9			8,3	8,9			8,9	8,2			56
58	6,7				7,5	8,1			8,2	8			58
60	5,1				6,8	7,3			7,4	7,8			60
62	3,2				6	6,6			6,7	7,3			62
64					5				6,1	6,7			64
66					3,6				5,5	6			66
68					2				4,7	5,4			68
70									3,7				70
72									2,5				72

* + 2,5 m Adapter

Alle Angaben ohne Gewähr und vorbehaltlich technischer Änderungen und Satzfehler.
All information given are for reference only

55,5m*	24-42m	8,53x8,93m	140t	3,5m		360°	75%
Superlift							

m	24				30				36				42			m
	0°	20°	40°	60°	0°	20°	40°	60°	0°	20°	40°	60°	0°	20°	40°	
16	18,1				13,6											16
18	17,1				13,1				10,9				8,6			18
20	16,3				12,4				10,3				8,3			20
22	15,4				11,8				9,8				7,9			22
24	14,7	9,7			11,2				9,3				7,5			24
26	14	9,4			10,7	7,1			8,9				7,1			26
28	13,4	9			10,2	6,9			8,4				6,8			28
30	12,8	8,7	6,1		9,8	6,6			8,1	5,5			6,4			30
32	12,2	8,4	6		9,4	6,3			7,7	5,3			6,1			32
34	11,7	8,1	5,8	3,7	9	6	4,1		7,4	5			5,9	3,9		34
36	11,2	7,8	5,7	3,7	8,6	5,8	4		7,1	4,8			5,6	3,8		36
38	10,8	7,5	5,6	3,7	8,2	5,6	3,9	2,4	6,8	4,6			5,4	3,6		38
40	10,3	7,3	5,5	3,6	7,9	5,4	3,8	2,4	6,5	4,5	3		5,1	3,4		40
42	9,9	7	5,3		7,5	5,2	3,7	2,4	6,2	4,3	2,9		4,9	3,3		42
44	9,5	6,8	5,2		7,2	5	3,6	2,3	6	4,1	2,9	1,6	4,7	3,2	2,1	44
46	9,1	6,6	5,2		6,9	4,8	3,5	2,3	5,7	3,9	2,8	1,6	4,5	3	2,1	46
48	8,7	6,4	5,1		6,6	4,6	3,4		5,5	3,8	2,7	1,6	4,3	2,9	2	48
50	8,4	6,2	5		6,3	4,5	3,4		5,3	3,6	2,7	1,6	4,1	2,8	2	50
52	8	6,1	4,9		6,1	4,4	3,3		5,1	3,5	2,6	1,6	4	2,7	1,9	52
54	7,7	5,9	4,9		5,8	4,2	3,3		4,8	3,4	2,5		3,8	2,6	1,8	54
56	7,4	5,8	4,8		5,5	4,1	3,2		4,6	3,3	2,5		3,6	2,5	1,8	56
58	7,1	5,6	4,8		5,3	4	3,2		4,4	3,2	2,5		3,5	2,4	1,8	58
60	6,8	5,5	4,7		5,1	3,9	3,1		4,2	3,1	2,4		3,3	2,3	1,7	60
62	6,5	5,4			4,9	3,8	3,1		4	3	2,4		3,1	2,2	1,7	62
64	6,3	5,3			4,7	3,7	3,1		3,9	2,9	2,3		3	2,2	1,6	64
66	5,9	5,2			4,5	3,6	3,1		3,7	2,8	2,3		2,9	2,1	1,6	66
68	5,3	5,1			4,3	3,5			3,5	2,7	2,3		2,8	2	1,6	68
70	4,8	5			4,1	3,4			3,4	2,7	2,2		2,6	2	1,5	70
72	4,2	4,9			4	3,4			3,2	2,6	2,2		2,5	1,9	1,5	72
74	3,5	4,3			3,8	3,3			3,1	2,5			2,4	1,9	1,5	74
76	2,5				3,6	3,2			3	2,5			2,3	1,8	1,5	76
78					3,1	3,2			2,9	2,4			2,2	1,8	1,5	78
80					2,3	3,2			2,8	2,4			2,1	1,7		80
82									2,6	2,4			2	1,7		82
84									2,1	2,3			2	1,6		84
86									1,4	2,3			1,9	1,6		86
88													1,6	1,6		88
90													1,2	1,5		90
92														1,5		92

* + 2,5 m Adapter

Alle Angaben ohne Gewähr und vorbehaltlich technischer Änderungen und Satzfehler.
All information given are for reference only

60,5m*	6-18m	8,53x8,93m	140t	3,5m	360°	75%
Superlift						

m	6				12				18				m
	0°	20°	40°	60°	0°	20°	40°	60°	0°	20°	40°	60°	
14	35,8												14
16	35	33,8			30,4				22,8				16
18	34	33,3	27,1	24,3	29,6				21,6				18
20	32,7	32,4	26,7	24,3	28,5	19,2			20,5				20
22	31,4	31	26,4	24,3	27,3	18,6	14,3		19,6	13,2			22
24	29,9	29,6	26,1	24,3	26,1	18	14	10,5	18,7	12,8			24
26	27,9	28,3	25,8	24,3	25,1	17,5	13,8	10,4	17,9	12,4	9,3		26
28	26,1	26,5	25,4		24	17	13,6	10,4	17,2	12	9,2	6,2	28
30	24,3	24,8	24,8		22,6	16,6	13,4	10,3	16,4	11,6	9	6,2	30
32	22,5	23,2	23,4		21,7	16,2	13,3	10,3	15,8	11,3	8,9	6,1	32
34	20,7	21,4	21,8		20,6	15,8	13,1		15,2	11	8,7	6,1	34
36	19	19,7	20,1		19	15,4	13		14,6	10,7	8,5	6,1	36
38	17,5	18,1	18,5		17,6	15,1	12,9		14,1	10,4	8,4		38
40	16,1	16,7	17		16,2	14,8	12,8		13,6	10,2	8,3		40
42	14,8	15,4	15,7		15	14,4	12,7		13,1	9,9	8,1		42
44	13,5	14,1	14,4		13,8	14	12,6		12,6	9,7	8		44
46	12,3	12,9	13,1		12,7	13,4	12,5		12	9,5	7,9		46
48	11,2	11,7			11,6	12,4	12,5		11,5	9,3	7,8		48
50	10,2	10,6			10,7	11,4	11,9		10,8	9,1	7,8		50
52	9,2	9,6			9,8	10,4	10,9		10	8,9	7,7		52
54	8,3	8,7			8,9	9,5			9,2	8,8	7,6		54
56	7,4	7,8			8	8,6			8,4	8,6	7,6		56
58	6,6	7			7,3	7,8			7,7	8,4	7,5		58
60	5,9	6,2			6,5	7			7	7,9			60
62	5	5,4			5,8	6,3			6,3	7,2			62
64	3,8				5,2	5,6			5,7	6,5			64
66					4,5	4,9			5,1	5,8			66
68					3,6	4,2			4,5	5,2			68
70					2,5				4	4,6			70
72									3,3	4			72
74									2,4	3,3			74

* + 2,5 m Adapter

Alle Angaben ohne Gewähr und vorbehaltlich technischer Änderungen und Satzfehler.
All information given are for reference only

60,5m*	24-42m	8,53x8,93m	140t	3,5m	360°	75%
Superlift						

m	24				30				36				42		m
	0°	20°	40°	60°	0°	20°	40°	60°	0°	20°	40°	60°	0°	20°	
18	16,8				12,8										18
20	16				12,2				10,1						20
22	15,2				11,6				9,6				7,7		22
24	14,5				11,1				9,2				7,3		24
26	13,9	9,3			10,6				8,7				6,9		26
28	13,3	9			10,2	6,8			8,4				6,6		28
30	12,8	8,7	6,1		9,7	6,5			8				6,4		30
32	12,2	8,4	6		9,3	6,3			7,7	5,2			6,1		32
34	11,8	8,1	5,8	3,7	9	6			7,4	5			5,8		34
36	11,3	7,9	5,7	3,7	8,6	5,8	4		7,1	4,8			5,6	3,7	36
38	10,9	7,6	5,6	3,6	8,3	5,6	3,9		6,8	4,7			5,3	3,6	38
40	10,5	7,4	5,5	3,6	7,9	5,4	3,8	2,4	6,5	4,5	3		5,1	3,4	40
42	10,1	7,1	5,4	3,6	7,6	5,2	3,7	2,3	6,3	4,3	2,9		4,9	3,3	42
44	9,7	6,9	5,3		7,3	5,1	3,6	2,3	6,1	4,1	2,9		4,7	3,1	44
46	9,4	6,7	5,2		7	4,9	3,5	2,3	5,8	4	2,8	1,6	4,5	3	46
48	9	6,5	5,1		6,8	4,7	3,4	2,3	5,6	3,8	2,7	1,6	4,3	2,9	48
50	8,7	6,4	5		6,5	4,6	3,4		5,4	3,7	2,7	1,6	4,2	2,8	50
52	8,4	6,2	5		6,3	4,4	3,3		5,2	3,6	2,6	1,6	4	2,7	52
54	8	6	4,9		6	4,3	3,3		5	3,4	2,6	1,6	3,8	2,6	54
56	7,6	5,9	4,8		5,8	4,2	3,2		4,8	3,3	2,5		3,7	2,5	56
58	7,3	5,7	4,8		5,5	4	3,2		4,6	3,2	2,5		3,5	2,5	58
60	7,1	5,6	4,7		5,3	3,9	3,2		4,4	3,1	2,4		3,4	2,4	60
62	6,6	5,5	4,7		5,1	3,8	3,1		4,2	3	2,4		3,2	2,3	62
64	6,1	5,4	4,7		4,9	3,7	3,1		4	3	2,3		3,1	2,2	64
66	5,5	5,2			4,7	3,7	3,1		3,9	2,9	2,3		3	2,1	66
68	4,9	5,2			4,5	3,6	3		3,7	2,8	2,3		2,9	2,1	68
70	4,4	4,9			4,3	3,5	3		3,6	2,7	2,3		2,7	2	70
72	3,9	4,5			4,1	3,4			3,4	2,7	2,2		2,6	2	72
74	3,4	4,1			3,7	3,3			3,2	2,6	2,2		2,5	1,9	74
76	2,9	3,5			3,3	3,3			3,1	2,5	2,2		2,4	1,8	76
78	2,2	3			2,8	3,2			3	2,5			2,3	1,8	78
80	1,2	2,3			2,4	3			2,7	2,4			2,2	1,7	80
82					1,8	2,7			2,4	2,4			2,1	1,7	82
84						2,2			2	2,3			2	1,7	84
86									1,6	2,2			1,9	1,6	86
88										2			1,6	1,6	88
90										1,6				1,5	90

* + 2,5 m Adapter

Alle Angaben ohne Gewähr und vorbehaltlich technischer Änderungen und Satzfehler.
All information given are for reference only

65,6m*	6-18m	8,53x8,93m	140t	3,5m	360°	75%
Superlift						

m	6				12				18				m
	0°	20°	40°	60°	0°	20°	40°	60°	0°	20°	40°	60°	
16	29,9				26,8								16
18	29,3	29,4	26,9		26,5				21,1				18
20	28,6	28,8	26,5	24,2	26	18,9			20,2				20
22	27,7	27,9	26,2	24,2	25,4	18,4			19,4				22
24	26,6	26,8	26	24,2	24,5	17,9	14	11	18,6	12,7			24
26	25,6	25,8	25,3	24,2	23,6	17,4	13,8	10,9	17,9	12,4	9,2		26
28	24,1	24,4	24,5	24,1	22,6	16,9	13,6	10,8	17,2	12	9		28
30	22,6	22,8	23		21,5	16,5	13,4	10,8	16,5	11,7	8,9	6,2	30
32	21,1	21,4	21,6		20,3	16,1	13,3	10,7	16	11,4	8,7	6,1	32
34	19,6	20	20,2		19	15,8	13,1	10,7	15,4	11	8,6	6,1	34
36	18,1	18,6	18,8		17,7	15,4	13		14,9	10,8	8,4	6	36
38	16,6	17,2	17,5		16,5	15,1	12,9		14,4	10,5	8,3	6	38
40	15,3	15,8	16,1		15,2	14,8	12,8		13,9	10,3	8,2	6	40
42	14	14,5	14,8		14	14,5	12,7		13,5	10	8,1		42
44	12,8	13,2	13,6		12,8	13,7	12,6		13	9,8	8		44
46	11,7	12,1	12,4		11,7	12,6	12,5		12	9,6	7,9		46
48	10,6	11	11,3		10,7	11,5	12		11	9,4	7,8		48
50	9,6	10	10,2		9,8	10,6	11,1		10,1	9,2	7,7		50
52	8,7	9			9	9,6	10,2		9,3	9,1	7,7		52
54	7,8	8,1			8,1	8,8	9,2		8,5	8,9	7,6		54
56	7	7,2			7,4	8	8,4		7,7	8,6	7,6		56
58	6,2	6,5			6,6	7,2			7,1	7,9	7,5		58
60	5,4	5,7			5,9	6,5			6,4	7,2	7,1		60
62	4,7	5			5,2	5,7			5,8	6,6			62
64	4,1	4,3			4,6	5,1			5,2	5,9			64
66	3,3	3,6			4	4,4			4,6	5,3			66
68	2,2				3,4	3,8			4	4,7			68
70					2,8	3,2			3,5	4,1			70
72					2	2,5			3	3,5			72
74									2,5	3			74
76									1,8	2,5			76
78										1,8			78

* + 2,5 m Adapter

Alle Angaben ohne Gewähr und vorbehaltlich technischer Änderungen und Satzfehler.
All information given are for reference only

65,6m*	24-36m	8,53x8,93m	140t	3,5m	360°	75%

Superlift

m	24				30				36				m
	0°	20°	40°	60°	0°	20°	40°	60°	0°	20°	40°	60°	
18	15,9												18
20	15,4				11,6								20
22	14,7				11,2				9,3				22
24	14,1				10,8				8,9				24
26	13,5	9,2			10,3				8,5				26
28	13	8,9			9,9				8,1				28
30	12,5	8,6			9,5	6,4			7,8				30
32	12	8,4	5,9		9,2	6,2			7,5				32
34	11,6	8,1	5,8		8,8	6			7,2	5			34
36	11,2	7,8	5,7	3,6	8,5	5,8			6,9	4,8			36
38	10,8	7,6	5,6	3,6	8,2	5,6	3,8		6,7	4,6			38
40	10,4	7,4	5,5	3,6	7,9	5,4	3,7		6,5	4,4			40
42	10	7,1	5,4	3,6	7,6	5,2	3,7	2,3	6,2	4,3	2,9		42
44	9,7	6,9	5,3	3,5	7,3	5	3,6	2,3	6	4,1	2,8		44
46	9,4	6,8	5,2	3,5	7	4,9	3,5	2,3	5,8	4	2,8		46
48	9,1	6,6	5,1		6,8	4,7	3,4	2,3	5,6	3,8	2,7	1,6	48
50	8,8	6,4	5		6,5	4,6	3,4	2,3	5,4	3,7	2,7	1,6	50
52	8,5	6,2	5		6,3	4,5	3,3	2,3	5,2	3,6	2,6	1,6	52
54	8,2	6,1	4,9		6,1	4,3	3,3		5	3,5	2,6	1,6	54
56	7,8	5,9	4,8		5,9	4,2	3,2		4,8	3,3	2,5	1,6	56
58	7,1	5,8	4,8		5,7	4,1	3,2		4,7	3,2	2,5	1,6	58
60	6,5	5,7	4,8		5,5	4	3,2		4,5	3,1	2,4		60
62	5,9	5,6	4,7		5,3	3,9	3,1		4,3	3,1	2,4		62
64	5,3	5,5	4,7		5	3,8	3,1		4,1	3	2,4		64
66	4,8	5,3	4,7		4,8	3,7	3,1		4	2,9	2,3		66
68	4,2	5,1	4,6		4,4	3,6	3		3,8	2,8	2,3		68
70	3,8	4,6			3,9	3,5	3		3,7	2,8	2,3		70
72	3,3	4,1			3,4	3,5	3		3,5	2,7	2,2		72
74	2,8	3,6			3	3,4	3		3,2	2,6	2,2		74
76	2,3	3			2,6	3,2			2,9	2,6	2,2		76
78	1,8	2,6			2,2	3,1			2,6	2,5	2,2		78
80	1,3	2,1			1,8	2,6			2,2	2,5	2,2		80
82		1,6			1,3	2,2			1,8	2,4			82
84						1,8			1,5	2,3			84
86						1,3				1,9			86
88										1,6			88

* + 2,5 m Adapter

Alle Angaben ohne Gewähr und vorbehaltlich technischer Änderungen und Satzfehler.
All information given are for reference only

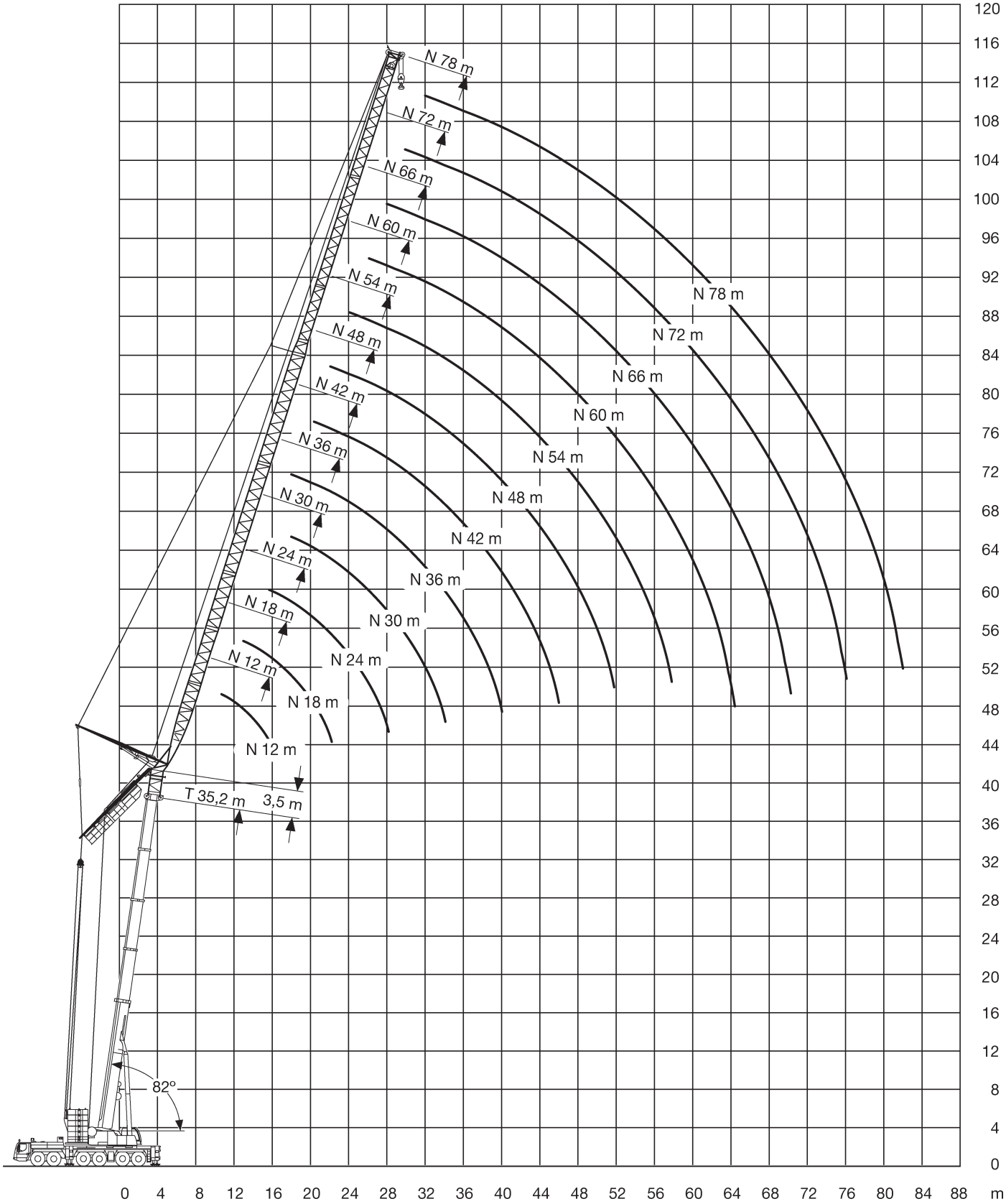

Alle Angaben ohne Gewähr und vorbehaltlich technischer Änderungen und Satzfehler.
All information given are for reference only

14,9m	12-78m	8,53x8,93m	100t	360°	DIN 75%
82°					

m	14,9*												m
	12**	18***	24	30	36	42	48	54	60	66	72	78	
7	70,8												7
8	70,8												8
9	69,2	56,4											9
10	66	55,2											10
11	62,8	53,9	43,9										11
12	58,6	52,4	43										12
13	52,4	51,1	42,1	34									13
14	46,7	50	41,2	33,5									14
16		48,2	39,7	32,5	26,7								16
18		45,9	38,3	31,6	26,1	21,1							18
20		39	37,5	30,9	25,5	21	17						20
22			37,2	30,2	24,9	20,7	16,7	13,7					22
24			37,2	29,8	24,5	20,3	16,6	13,5	10,9				24
26			28,7	29,7	24	19,9	16,5	13,3	10,8	8,8	6,9		26
28				29,7	23,7	19,4	16,3	13,2	10,6	8,7	6,9	5,4	28
30				26,6	23,1	18,9	16,1	13,2	10,5	8,6	6,8	5,4	30
32				19,9	22,2	18	15,8	13,1	10,4	8,5	6,7	5,3	32
34					21,2	17,1	15,6	12,9	10,3	8,4	6,6	5,3	34
36					20,3	16,3	15,5	12,8	10,2	8,3	6,6	5,2	36
38						15,5	15,4	12,7	10,2	8,2	6,5	5,1	38
40						14,8	15,4	12,5	10,1	8,1	6,4	5,1	40
42						14,2	15,4	12,4	10	8,1	6,3	5	42
44							15,4	12,4	10	8,1	6,3	4,9	44
46							15,2	12,4	9,9	8	6,2	4,9	46
48							14	12,4	9,9	8	6,1	4,8	48
50								12,4	9,9	7,9	6,1	4,7	50
52								12,4	9,9	7,9	6,1	4,7	52
54								11,5	9,9	7,9	6,1	4,7	54
56									9,9	7,9	6,1	4,6	56
58									9,8	7,8	6,1	4,6	58
60									9	7,8	6,1	4,6	60
62										7,8	6	4,6	62
64										7,8	6	4,6	64
66										7,5	6	4,6	66
68											6	4,5	68
70											6	4,5	70
72											6	4,4	72
74												4,4	74
76												4,4	76
78												4,4	78

* +3,5m Adapter

** Hakenflasche mit Mindestgewicht 3000 kg erforderlich

*** Hakenflasche mit Mindestgewicht 1450 kg erforderlich

Alle Angaben ohne Gewähr und vorbehaltlich technischer Änderungen und Satzfehler.
All information given are for reference only

20m	12-78m	8,53x8,93m	100t	360°	DIN 75%
82°					

m	20*												m
	12**	18***	24	30	36	42	48	54	60	66	72	78	
8	69,8												8
9	68,3												9
10	66,6	52,6											10
11	65,1	52,3											11
12	62,5	51,2	40,8										12
13	57,4	50,1	40,5										13
14	51,3	49,3	39,9	31,7									14
16		47,8	38,7	31,3	24,8								16
18		47,2	37,7	30,7	24,7	19,9							18
20		42	36,9	30	24,6	19,7	16						20
22			36,6	29,5	24,2	19,5	15,8	12,9					22
24			36,6	29,2	23,8	19,4	15,7	12,8	10,3				24
26			35,1	29	23,5	19,3	15,5	12,6	10,2	8,3			26
28				29	23,2	19	15,4	12,5	10,1	8,2	6,5		28
30				29	22,9	18,6	15,4	12,4	10	8,1	6,5	5,1	30
32				24,7	22,1	17,9	15,3	12,3	9,9	8	6,4	5,1	32
34					21,2	17,1	15,2	12,3	9,8	8	6,3	5	34
36					20,4	16,4	15,1	12,3	9,7	7,9	6,2	4,9	36
38					19,7	15,6	15,1	12,3	9,7	7,8	6,2	4,8	38
40						14,9	15	12,2	9,6	7,7	6,1	4,8	40
42						14,3	15	12,2	9,6	7,7	6	4,7	42
44						13,8	15	12,1	9,6	7,6	6	4,7	44
46							15	12,1	9,5	7,6	5,9	4,6	46
48							15	12,1	9,5	7,5	5,9	4,6	48
50							13,5	12,1	9,5	7,5	5,8	4,5	50
52								12,1	9,5	7,5	5,8	4,5	52
54								12,1	9,5	7,5	5,7	4,4	54
56								11,1	9,5	7,5	5,7	4,4	56
58									9,5	7,5	5,7	4,4	58
60									9,5	7,5	5,7	4,4	60
62									8,8	7,5	5,7	4,4	62
64										7,5	5,7	4,3	64
66										7,5	5,7	4,3	66
68										7,3	5,7	4,3	68
70											5,7	4,3	70
72											5,7	4,3	72
74											5,5	4,3	74
76												4,3	76
78												4,3	78

* +3,5m Adapter

** Hakenflasche mit Mindestgewicht 3000 kg erforderlich

*** Hakenflasche mit Mindestgewicht 1450 kg erforderlich

Alle Angaben ohne Gewähr und vorbehaltlich technischer Änderungen und Satzfehler.
All information given are for reference only

25m | 12-78m | 8,53x8,93m | 100t | 360° | DIN 75%

82°

m	25*												m
	12**	18***	24	30	36	42	48	54	60	66	72	78	
9	61,4												9
10	62												10
11	61,8	46,8											11
12	60,7	46,8											12
13	59,9	46,8	36,5										13
14	56,5	46,3	36,5										14
16		45,2	36,3	28,4									16
18		44,7	35,5	28,4	22,5								18
20		44,3	34,9	28,1	22,3	18,1	14,7						20
22			34,5	27,8	22,2	18	14,6	11,9					22
24			34,5	27,5	22,2	17,8	14,5	11,7	9,6				24
26			34,5	27,3	22,1	17,6	14,4	11,6	9,5	7,7			26
28				27,3	21,9	17,6	14,3	11,6	9,3	7,6	6		28
30				27,3	21,7	17,6	14,2	11,5	9,2	7,5	6	4,6	30
32				27,3	21,1	17,5	14,2	11,4	9,2	7,4	5,9	4,6	32
34					20,3	16,8	14,1	11,3	9,1	7,4	5,8	4,6	34
36					19,6	16,2	14,1	11,3	9,1	7,3	5,8	4,5	36
38					18,9	15,5	14,1	11,2	9	7,2	5,7	4,5	38
40						14,9	14,1	11,2	8,9	7,2	5,6	4,4	40
42						14,3	14,1	11,2	8,9	7,1	5,6	4,3	42
44						13,8	14,1	11,2	8,9	7,1	5,5	4,3	44
46							14,1	11,2	8,8	7,1	5,5	4,2	46
48							14,1	11,2	8,8	7	5,5	4,2	48
50							14,1	11,2	8,8	7	5,4	4,2	50
52								11,2	8,8	7	5,4	4,1	52
54								11,2	8,8	7	5,4	4,1	54
56								11,2	8,8	7	5,4	4,1	56
58									8,8	7	5,3	4,1	58
60									8,8	7	5,3	4,1	60
62									8,8	7	5,3	4	62
64										7	5,3	4	64
66										7	5,3	4	66
68										7	5,3	4	68
70											5,3	4	70
72											5,3	4	72
74											5,3	4	74
76												4	76
78												4	78
80												4	80

* +3,5m Adapter

** Hakenflasche mit Mindestgewicht 3000 kg erforderlich

*** Hakenflasche mit Mindestgewicht 1450 kg erforderlich

Alle Angaben ohne Gewähr und vorbehaltlich technischer Änderungen und Satzfehler.
All information given are for reference only

30,1m | 12-78m | 8,53x8,93m | 100t | 360° | DIN 75%

82°

m	30,1*												m
	12**	18***	24	30	36	42	48	54	60	66	72	78	
10	50,7												10
11	51												11
12	51,1	39,1											12
13	51,4	39,1											13
14	51,8	39,1	31										14
16	51,3	39,1	31	24,6									16
18		39,1	31	24,4	19,6								18
20		39,1	31	24,3	19,5	15,8							20
22		39,1	31	24,3	19,4	15,7	12,9						22
24			30,9	24,3	19,3	15,6	12,7	10,4					24
26			30,9	24,3	19,3	15,6	12,6	10,3	8,4				26
28			30,9	24,3	19,3	15,5	12,6	10,2	8,3	6,7			28
30				24,3	19,3	15,5	12,5	10,1	8,2	6,7	5,2		30
32				24,3	19,3	15,4	12,5	10,1	8,1	6,6	5,2	3,8	32
34				24,3	19,3	15,4	12,5	10,1	8,1	6,5	5,1	3,8	34
36					18,9	15,4	12,5	10	8	6,5	5,1	3,7	36
38					18,4	15,1	12,5	10	8	6,4	5	3,6	38
40					18,1	14,6	12,5	10	8	6,3	5	3,5	40
42						14,1	12,5	10	7,9	6,3	4,9	3,5	42
44						13,6	12,5	10	7,9	6,3	4,9	3,4	44
46							12,5	10	7,9	6,3	4,8	3,4	46
48							12,5	10	7,9	6,3	4,8	3,4	48
50							12,5	10	7,9	6,3	4,8	3,4	50
52								10	7,9	6,3	4,8	3,4	52
54								10	7,9	6,3	4,8	3,4	54
56								10	7,9	6,3	4,8	3,4	56
58									7,9	6,3	4,8	3,4	58
60									7,9	6,3	4,8	3,4	60
62									7,9	6,3	4,8	3,4	62
64										6,3	4,8	3,4	64
66										6,3	4,8	3,4	66
68										6,3	4,8	3,4	68
70											4,8	3,4	70
72											4,8	3,4	72
74											4,8	3,4	74
76												3,4	76
78												3,4	78
80												3,4	80

* +3,5m Adapter

** Hakenflasche mit Mindestgewicht 3000 kg erforderlich

*** Hakenflasche mit Mindestgewicht 1450 kg erforderlich

Alle Angaben ohne Gewähr und vorbehaltlich technischer Änderungen und Satzfehler.
All information given are for reference only

35,2m	12-78m	8,53x8,93m	100t	360°	DIN 75%
82°					

m	35,2*												m
	12**	18***	24	30	36	42	48	54	60	66	72	78	
11	42,6												11
12	42,6												12
13	42,7	33,2											13
14	42,9	33,2											14
16	43,6	33,2	26,6										16
18		33,2	26,7	21,2	17,2								18
20		33,2	26,8	21,2	17	14							20
22		33,2	27	21,1	17	13,8	11,4						22
24			27	21,1	17	13,7	11,2	9,2					24
26			27	21,1	16,9	13,7	11,1	9,1	7,4				26
28			27	21,1	16,9	13,6	11,1	9	7,3	5,8			28
30				21,1	16,9	13,6	11	9	7,2	5,8	4,3		30
32				21,1	16,9	13,6	11	8,9	7,2	5,7	4,2	2,8	32
34				21,1	16,9	13,6	11	8,9	7,1	5,6	4,2	2,7	34
36					16,9	13,6	11	8,9	7,1	5,5	4,1	2,7	36
38					16,9	13,6	11	8,9	7	5,4	4	2,6	38
40					16,9	13,6	11	8,9	7	5,3	3,9	2,5	40
42						13,6	11	8,9	7	5,3	3,9	2,5	42
44						13,3	11	8,9	7	5,3	3,8	2,5	44
46						13	11	8,9	7	5,3	3,8	2,5	46
48							11	8,9	7	5,3	3,8	2,5	48
50							11	8,9	7	5,3	3,8	2,5	50
52							11	8,9	7	5,3	3,8	2,5	52
54								8,9	7	5,3	3,8	2,5	54
56								8,9	7	5,3	3,8	2,5	56
58								8,9	7	5,3	3,8	2,5	58
60									7	5,3	3,8	2,5	60
62									7	5,3	3,8	2,5	62
64									7	5,3	3,8	2,5	64
66										5,3	3,8	2,5	66
68										5,3	3,8	2,5	68
70										5,3	3,8	2,5	70
72											3,8	2,5	72
74											3,8	2,5	74
76											3,8	2,5	76
78												2,5	78
80												2,5	80
82												2,5	82

* +3,5m Adapter

** Hakenflasche mit Mindestgewicht 3000 kg erforderlich

*** Hakenflasche mit Mindestgewicht 1450 kg erforderlich

TÜV CERT

Alle Angaben ohne Gewähr und vorbehaltlich technischer Änderungen und Satzfehler.
All information given are for reference only

40,2m | 12-72m | 8,53x8,93m | 100t | 360° | DIN 75%

82°

m	40,2*											m
	12**	18***	24	30	36	42	48	54	60	66	72	
12	32,4											12
13	32,4											13
14	32,4	25,8										14
16	32	25,7	20,7									16
18		25,7	20,6	16,8								18
20		25,6	20,6	16,7	13,7							20
22		25,3	20,6	16,7	13,7	11,2						22
24			20,6	16,6	13,6	11,1	9,2					24
26			20,5	16,6	13,5	11,1	9,1	7,4				26
28			20,3	16,6	13,5	11	9,1	7,4	5,5			28
30				16,6	13,5	11	9,1	7,4	5,4	3,9		30
32				16,6	13,5	11	9	7,3	5,3	3,8	2,6	32
34				16,6	13,5	11	9	7,3	5,3	3,7	2,5	34
36					13,5	11	9	7,2	5,2	3,7	2,5	36
38					13,5	11	9	7,1	5,1	3,6	2,4	38
40					13,5	11	9	7,1	5,1	3,5	2,4	40
42						11	9	7	5	3,5	2,3	42
44						11	9	7	5	3,5	2,3	44
46						11	9	7	5	3,5	2,3	46
48							9	7	5	3,5	2,3	48
50							9	7	5	3,5	2,3	50
52							9	7	5	3,5	2,3	52
54								7	5	3,5	2,3	54
56								7	5	3,5	2,3	56
58								7	5	3,5	2,3	58
60									5	3,5	2,3	60
62									5	3,5	2,3	62
64									5	3,5	2,3	64
66										3,5	2,3	66
68										3,5	2,3	68
70										3,5	2,3	70
72											2,3	72
74											2,3	74
76											2,3	76

* +3,5m Adapter

** Hakenflasche mit Mindestgewicht 3000 kg erforderlich

*** Hakenflasche mit Mindestgewicht 1450 kg erforderlich

Alle Angaben ohne Gewähr und vorbehaltlich technischer Änderungen und Satzfehler.
All information given are for reference only

45,3m	12-66m	8,53x8,93m	100t	360°	DIN 75%
82°					

m	45,3*										m
	12**	18***	24	30	36	42	48	54	60	66	
13	25										13
14	25										14
16	25	19,8									16
18	25	19,7	15,8								18
20		19,7	15,7	12,5							20
22		19,7	15,7	12,4	10	8,1					22
24		19,7	15,7	12,3	9,9	8,1	6,5				24
26			15,7	12,3	9,9	8	6,5	5,1			26
28			15,7	12,3	9,8	8	6,4	5	3,3		28
30			15,7	12,3	9,8	7,9	6,4	4,9	3,2	1,9	30
32				12,3	9,8	7,9	6,4	4,8	3,1	1,8	32
34				12,3	9,8	7,9	6,3	4,8	3,1	1,8	34
36				12,3	9,8	7,9	6,3	4,7	3	1,7	36
38					9,8	7,9	6,3	4,6	3	1,7	38
40					9,8	7,9	6,3	4,6	2,9	1,6	40
42					9,8	7,9	6,3	4,5	2,9	1,6	42
44						7,9	6,3	4,5	2,9	1,6	44
46						7,9	6,3	4,5	2,9	1,6	46
48						7,9	6,3	4,5	2,9	1,6	48
50							6,3	4,5	2,9	1,6	50
52							6,3	4,5	2,9	1,6	52
54								4,5	2,9	1,6	54
56								4,5	2,9	1,6	56
58								4,5	2,9	1,6	58
60									2,9	1,6	60
62									2,9	1,6	62
64									2,9	1,6	64
66										1,6	66
68										1,6	68
70										1,6	70

* +3,5m Adapter

** Hakenflasche mit Mindestgewicht 3000 kg erforderlich

*** Hakenflasche mit Mindestgewicht 1450 kg erforderlich

Alle Angaben ohne Gewähr und vorbehaltlich technischer Änderungen und Satzfehler.
All information given are for reference only

50,4m | 18-60m | 8,53x8,93m | 100t | 360° | DIN 75%

82°

m	50,4*								m
	18**	24	30	36	42	48	54	60	
16	15								16
18	14,9	11,9							18
20	14,9	11,8	9,6						20
22	14,9	11,8	9,5	7,7					22
24	14,9	11,7	9,4	7,7	6				24
26		11,7	9,4	7,6	5,9	4,5			26
28		11,7	9,4	7,6	5,8	4,4	2,9		28
30		11,7	9,4	7,6	5,7	4,3	2,9	1,4	30
32			9,4	7,5	5,6	4,3	2,8	1,4	32
34			9,4	7,5	5,6	4,2	2,7	1,3	34
36			9,4	7,5	5,5	4,2	2,7	1,3	36
38				7,5	5,5	4,1	2,6	1,3	38
40				7,5	5,5	4,1	2,6	1,3	40
42				7,5	5,5	4	2,6	1,3	42
44					5,5	4	2,5	1,3	44
46					5,5	4	2,5	1,3	46
48					5,5	4	2,5	1,3	48
50						4	2,5	1,3	50
52						4	2,5	1,3	52
54						4	2,5	1,3	54
56							2,5	1,3	56
58							2,5	1,3	58
60							2,5	1,3	60
62								1,3	62
64								1,3	64
66								1,3	66

* +3,5m Adapter

** Hakenflasche mit Mindestgewicht 1450 kg erforderlich

Alle Angaben ohne Gewähr und vorbehaltlich technischer Änderungen und Satzfehler.
All information given are for reference only

55,5-65,6m | 18-48m | 8,53x8,93m | 100t | 360° | DIN 75%

82°

m	55,5*						60,5*				65,6*			m
	18**	24	30	36	42	48	18**	24	30	36	18**	24	30	
18	10,9						7,8							18
20	10,9	8,6					7,7	6			5,1			20
22	10,9	8,5	6,8				7,7	5,9	4,1		5,1	3,3		22
24	10,9	8,5	6,8	5			7,7	5,8	4	2,5	5	3,2	1,8	24
26		8,5	6,7	4,9	3,4	2,3	7,7	5,8	3,9	2,5	5	3,2	1,7	26
28		8,5	6,7	4,8	3,3	2,2		5,7	3,9	2,4		3,2	1,7	28
30		8,5	6,6	4,8	3,2	2,2		5,7	3,8	2,4		3,2	1,6	30
32			6,6	4,7	3,2	2,1		5,7	3,8	2,3		3,2	1,6	32
34			6,5	4,7	3,2	2,1			3,8	2,3			1,6	34
36			6,5	4,7	3,1	2			3,8	2,3			1,6	36
38				4,6	3,1	2			3,8	2,3			1,6	38
40				4,6	3,1	2				2,3				40
42				4,6	3,1	2				2,3				42
44					3,1	2				2,3				44
46					3,1	2								46
48					3,1	2								48
50						2								50
52						2								52
54						2								54

* +3,5m Adapter

** Hakenflasche mit Mindestgewicht 1450 kg erforderlich

Alle Angaben ohne Gewähr und vorbehaltlich technischer Änderungen und Satzfehler.
All information given are for reference only

14,9m | 12-78m | 8,53x8,93m | 100t | 360° | DIN 75%

75°

m	14,9*												m
	12**	18***	24	30	36	42	48	54	60	66	72	78	
11	63,8												11
12	59,7												12
13	56,6												13
14	54,2	49,9											14
16	48,1	46,8	39,7										16
18		43,5	37,9										18
20		41,9	36,4	30,4									20
22		40,3	35,1	29,4	24,7								22
24			34,3	28,6	24	20,2							24
26			33,9	28	23,4	19,7							26
28			32	27,6	22,9	19,2	16,2						28
30				27,6	22,4	18,8	15,8	13					30
32				27,6	22,2	18,3	15,5	12,9	10,3				32
34				23	21,7	17,8	15,3	12,8	10,2	8,2			34
36					21,1	17	15	12,6	10,1	8,2			36
38					20,3	16,2	14,8	12,4	10,1	8,1	6,3		38
40					18,9	15,5	14,7	12,2	9,9	8	6,3	4,8	40
42						14,8	14,6	12	9,8	8	6,3	4,8	42
44						14,2	14,6	11,9	9,7	7,9	6,2	4,8	44
46						13,7	14,6	11,8	9,6	7,9	6,1	4,8	46
48							14,6	11,7	9,5	7,8	6,1	4,7	48
50							14,6	11,7	9,4	7,7	6	4,7	50
52							12,6	11,7	9,4	7,6	6	4,6	52
54								11,7	9,4	7,6	5,9	4,6	54
56								11,7	9,4	7,5	5,9	4,6	56
58								10,7	9,4	7,5	5,8	4,5	58
60									9,4	7,5	5,8	4,5	60
62									9,4	7,5	5,8	4,5	62
64									8,5	7,5	5,8	4,4	64
66										7,5	5,8	4,4	66
68										7,5	5,8	4,4	68
70										7,2	5,8	4,4	70
72											5,8	4,4	72
74											5,8	4,4	74
76											5,8	4,4	76
78												4,4	78
80												4,4	80
82												4,4	82
76												4,4	76
78												4,4	78
82												4,4	82

* +3,5m Adapter

** Hakenflasche mit Mindestgewicht 3000 kg erforderlich

*** Hakenflasche mit Mindestgewicht 1450 kg erforderlich

Alle Angaben ohne Gewähr und vorbehaltlich technischer Änderungen und Satzfehler.
All information given are for reference only

20m 75° | 12-78m | 8,53x8,93m | 100t | 360° | DIN 75%

m	20*												m
	12**	18***	24	30	36	42	48	54	60	66	72	78	
12	64,5												12
13	62												13
14	59												14
16	54,3	47,3											16
18		45,2	37,6										18
20		43,9	36,2	29,7									20
22		40,5	35,1	28,9									22
24			34,3	28,2	23,5								24
26			33,8	27,7	23	19							26
28			31,3	27,3	22,5	18,7	15,2						28
30				27,2	22,2	18,4	15,1						30
32				26,9	21,8	18,1	15,1	12,1					32
34				25	21,7	17,7	14,9	12	9,7				34
36					21,2	17,2	14,7	12	9,6	7,8			36
38					20,5	16,5	14,5	12	9,5	7,7	5,9		38
40					19,7	15,7	14,4	11,9	9,4	7,6	5,9		40
42						15	14,3	11,8	9,4	7,5	5,9	4,5	42
44						14,4	14,2	11,7	9,3	7,5	5,9	4,5	44
46						13,9	14,2	11,6	9,3	7,4	5,8	4,6	46
48							14,2	11,5	9,3	7,4	5,8	4,5	48
50							14,2	11,5	9,2	7,4	5,7	4,5	50
52							14,2	11,5	9,2	7,4	5,7	4,4	52
54								11,5	9,2	7,4	5,6	4,4	54
56								11,5	9,2	7,4	5,6	4,3	56
58								11,5	9,2	7,3	5,6	4,3	58
60									9,2	7,3	5,6	4,2	60
62									9,2	7,3	5,6	4,2	62
64									9,2	7,3	5,6	4,2	64
66										7,3	5,6	4,2	66
68										7,3	5,6	4,2	68
70										7,3	5,6	4,2	70
72											5,6	4,2	72
74											5,6	4,2	74
76											5,6	4,2	76
78												4,2	78
80												4,2	80
82												4,2	82

* +3,5m Adapter

** Hakenflasche mit Mindestgewicht 3000 kg erforderlich

*** Hakenflasche mit Mindestgewicht 1450 kg erforderlich

Alle Angaben ohne Gewähr und vorbehaltlich technischer Änderungen und Satzfehler.
All information given are for reference only

25m | 12-78m | 8,53x8,93m | 100t | 360° | DIN 75%

75°

m	25*												m
	12**	18***	24	30	36	42	48	54	60	66	72	78	
14	58,7												14
16	54,6												16
18	48,5	43,6											18
20		42,2	34,5										20
22		39,3	33,6	27,3									22
24		35,9	32,8	26,8	21,7								24
26			32,3	26,3	21,6								26
28			30,4	25,9	21,3	17,2							28
30			28,2	25,7	21	17,2	13,9						30
32				25,7	20,8	17,2	13,8	11,2					32
34				24,2	20,6	17	13,7	11,1					34
36				22,5	20,5	16,8	13,7	11	8,9				36
38					19,8	16,4	13,7	11	8,8	7,1			38
40					19,2	15,8	13,7	10,9	8,7	7,1	5,5		40
42					18,5	15,2	13,6	10,9	8,7	7	5,5	4,1	42
44						14,6	13,5	10,9	8,6	6,9	5,4	4,1	44
46						14	13,5	10,9	8,6	6,9	5,4	4,1	46
48						13,5	13,5	10,9	8,6	6,8	5,3	4,1	48
50							13,5	10,9	8,6	6,8	5,3	4,1	50
52							13,5	10,9	8,6	6,8	5,3	4	52
54							13	10,9	8,6	6,7	5,2	4	54
56								10,9	8,6	6,7	5,2	4	56
58								10,9	8,6	6,7	5,2	3,9	58
60								10,9	8,6	6,7	5,1	3,9	60
62									8,6	6,7	5,1	3,8	62
64									8,6	6,7	5,1	3,8	64
66									8,6	6,7	5,1	3,8	66
68										6,7	5,1	3,8	68
70										6,7	5,1	3,8	70
72										6,7	5,1	3,8	72
74											5,1	3,8	74
76											5,1	3,8	76
78											5,1	3,8	78
80												3,8	80
82												3,8	82
84												3,8	84

* +3,5m Adapter

** Hakenflasche mit Mindestgewicht 3000 kg erforderlich

*** Hakenflasche mit Mindestgewicht 1450 kg erforderlich

Alle Angaben ohne Gewähr und vorbehaltlich technischer Änderungen und Satzfehler.
All information given are for reference only

30,1m	12-78m	8,53x8,93m	100t	360°	DIN 75%
75°					

m	30,1*												m
	12**	18***	24	30	36	42	48	54	60	66	72	78	
16	49,3												16
18	46,8	37,9											18
20	42	38,1											20
22		37,6	30,1										22
24		34,7	29,7	23,6									24
26		31,9	29,4	23,6	18,7								26
28			29,2	23,5	18,6	15,2							28
30			27,2	23,3	18,6	15,1							30
32			25,2	23,2	18,6	15	12,2						32
34				23,1	18,6	15	12,1	9,8					34
36				21,6	18,6	15	12,1	9,8	7,8				36
38				20,2	18,6	15	12	9,7	7,8				38
40					18,6	15	12	9,7	7,8	6,2			40
42					17,7	14,9	12	9,6	7,7	6,2	4,8		42
44					16,7	14,4	12	9,6	7,7	6,1	4,7	3,3	44
46						13,9	12	9,6	7,7	6,1	4,7	3,3	46
48						13,5	12	9,6	7,6	6,1	4,7	3,3	48
50						13,1	12	9,6	7,6	6	4,6	3,4	50
52							12	9,6	7,6	6	4,6	3,4	52
54							12	9,6	7,6	6	4,6	3,4	54
56							11,7	9,6	7,6	6	4,6	3,4	56
58								9,6	7,6	6	4,6	3,4	58
60								9,6	7,6	6	4,5	3,4	60
62								9,6	7,6	6	4,5	3,3	62
64									7,6	6	4,5	3,3	64
66									7,6	6	4,5	3,3	66
68									7,6	6	4,5	3,3	68
70										6	4,5	3,3	70
72										6	4,5	3,3	72
74										6	4,5	3,3	74
76											4,5	3,3	76
78											4,5	3,3	78
80											4,5	3,3	80
82												3,3	82
84												3,3	84
86												3,3	86

* +3,5m Adapter

** Hakenflasche mit Mindestgewicht 3000 kg erforderlich

*** Hakenflasche mit Mindestgewicht 1450 kg erforderlich

Alle Angaben ohne Gewähr und vorbehaltlich technischer Änderungen und Satzfehler.
All information given are for reference only

35,2m	12-78m	8,53x8,93m	100t	360°	DIN 75%
75°					

m	35,2*												m
	12**	18***	24	30	36	42	48	54	60	66	72	78	
18	40,6												18
20	40,2	32,2											20
22		32,2											22
24		32	25,9										24
26		31,2	25,9	20,4									26
28			25,8	20,4	16,4								28
30			25,8	20,4	16,3	13,2							30
32			24,4	20,4	16,3	13,2							32
34				20,4	16,3	13,2	10,7						34
36				20,4	16,3	13,2	10,7	8,6					36
38				19,6	16,3	13,2	10,7	8,6	6,9				38
40					16,3	13,2	10,6	8,6	6,8	5,1			40
42					16,3	13,2	10,6	8,5	6,8	5,1			42
44					16,1	13,2	10,6	8,5	6,8	5,1	3,7		44
46						13,2	10,6	8,5	6,7	5,1	3,7	2,3	46
48						13,2	10,6	8,5	6,7	5,1	3,7	2,3	48
50						12,9	10,6	8,5	6,7	5,1	3,7	2,4	50
52							10,6	8,5	6,7	5,1	3,7	2,4	52
54							10,6	8,5	6,7	5,1	3,7	2,4	54
56							10,6	8,5	6,7	5,1	3,7	2,5	56
58								8,5	6,7	5,1	3,7	2,5	58
60								8,5	6,7	5,1	3,7	2,5	60
62								8,5	6,7	5,1	3,7	2,5	62
64									6,7	5,1	3,7	2,5	64
66									6,7	5,1	3,7	2,5	66
68									6,7	5,1	3,7	2,5	68
70										5,1	3,7	2,5	70
72										5,1	3,7	2,5	72
74										5,1	3,7	2,5	74
76											3,7	2,5	76
78											3,7	2,5	78
80											3,7	2,5	80
82												2,5	82
84												2,5	84
86												2,5	86

* +3,5m Adapter

** Hakenflasche mit Mindestgewicht 3000 kg erforderlich

*** Hakenflasche mit Mindestgewicht 1450 kg erforderlich

Alle Angaben ohne Gewähr und vorbehaltlich technischer Änderungen und Satzfehler.
All information given are for reference only

40,2m	12-72m	8,53x8,93m	100t	360°	DIN 75%
75°					

m	12**	18***	24	30	36	40,2* 42	48	54	60	66	72	m
20	26,7											20
22	24,9	23,3										22
24		22,1										24
26		20,9	19									26
28		19,9	18,3	15,9								28
30			17,5	15,6	13							30
32			16,8	15,1	13	10,6						32
34			16,2	14,7	12,8	10,6						34
36				14,2	12,6	10,6	8,7					36
38				13,8	12,3	10,5	8,6	6,8				38
40				13,4	12	10,4	8,6	6,7	4,8			40
42					11,7	10,2	8,6	6,7	4,7	3,2		42
44					11,4	10,1	8,6	6,6	4,7	3,2		44
46					11,2	9,9	8,5	6,6	4,7	3,2	2,1	46
48						9,6	8,4	6,6	4,7	3,2	2,1	48
50						9,5	8,3	6,6	4,7	3,2	2,1	50
52						9,4	8,2	6,6	4,7	3,2	2,2	52
54							8	6,6	4,7	3,2	2,2	54
56							7,9	6,6	4,7	3,2	2,3	56
58							7,9	6,6	4,7	3,2	2,3	58
60								6,6	4,7	3,2	2,3	60
62								6,5	4,7	3,2	2,3	62
64								6,5	4,7	3,2	2,3	64
66									4,7	3,2	2,3	66
68									4,7	3,2	2,3	68
70									4,7	3,2	2,3	70
72										3,2	2,3	72
74										3,2	2,3	74
76										3,2	2,3	76
78											2,3	78
80											2,3	80
82											2,3	82

* +3,5m Adapter

** Hakenflasche mit Mindestgewicht 3000 kg erforderlich

*** Hakenflasche mit Mindestgewicht 1450 kg erforderlich

Alle Angaben ohne Gewähr und vorbehaltlich technischer Änderungen und Satzfehler.
All information given are for reference only

45,3m | 12-66m | 8,53x8,93m | 100t | 360° | DIN 75%

75°

m	45,3*										m
	12**	18***	24	30	36	42	48	54	60	66	
22	21,1										22
24	19,8	18									24
26		17,2	15,1								26
28		16,5	14,7								28
30		15,8	14,3	12							30
32			13,8	11,9	9,5						32
34			13,3	11,7	9,6	7,6					34
36			12,9	11,4	9,6	7,6					36
38				11,1	9,5	7,6	6				38
40				10,8	9,4	7,6	6	4,3			40
42				10,6	9,2	7,6	5,9	4,2	2,6		42
44					9	7,6	5,9	4,2	2,6	1,3	44
46					8,8	7,6	5,9	4,2	2,6	1,3	46
48					8,7	7,5	5,9	4,2	2,6	1,4	48
50						7,4	5,9	4,2	2,6	1,4	50
52						7,3	5,9	4,2	2,6	1,4	52
54						7,2	5,9	4,2	2,6	1,5	54
56							5,9	4,2	2,6	1,5	56
58							5,9	4,2	2,6	1,6	58
60							5,9	4,2	2,6	1,6	60
62								4,2	2,6	1,7	62
64								4,2	2,6	1,6	64
66								4,2	2,6	1,6	66
68									2,6	1,6	68
70									2,6	1,6	70
72									2,6	1,6	72
74										1,6	74
76										1,6	76
78										1,6	78

* +3,5m Adapter

** Hakenflasche mit Mindestgewicht 3000 kg erforderlich

*** Hakenflasche mit Mindestgewicht 1450 kg erforderlich

Alle Angaben ohne Gewähr und vorbehaltlich technischer Änderungen und Satzfehler.
All information given are for reference only

50,4-65,6m	18-54m	8,53x8,93m	100t	360°	DIN 75%
75°					

m	50,4*							55,5*						60,5*				65,6	m
	18**	24	30	36	42	48	54	18**	24	30	36	42	48	18**	24	30	36	24	
26	13,3							9,7											26
28	12,8							9,4						6,6					28
30	12,3	10,6						9						6,4					30
32		10,3	8,9						7,7										32
34		10	8,7	7					7,4	6					5				34
36		9,7	8,4	7	5,1				7,2	5,9	4,2				5	3,3		2,6	36
38			8,2	6,9	5,1				7	5,9	4,1	2,7			4,9	3,2	1,8	2,5	38
40			8	6,9	5	3,7				5,7	4,1	2,6			4,8	3,2	1,8	2,5	40
42			7,7	6,7	5	3,7	2,2			5,6	4,1	2,6	1,6			3,2	1,8		42
44				6,5	5	3,6	2,2			5,4	4,1	2,6	1,5			3,2	1,8		44
46				6,4	5	3,6	2,2				4,1	2,6	1,5			3,2	1,7		46
48				6,2	5	3,6	2,2				4,1	2,6	1,5				1,7		48
50					5	3,6	2,2				4,1	2,6	1,5				1,7		50
52					5	3,6	2,2					2,6	1,5				1,7		52
54					5	3,6	2,2					2,6	1,5						54
56						3,6	2,2					2,6	1,5						56
58						3,6	2,2						1,5						58
60						3,6	2,2						1,5						60
62							2,2						1,5						62
64							2,2												64
66							2,2												66

* +3,5m Adapter

** Hakenflasche mit Mindestgewicht 1450 kg erforderlich

Alle Angaben ohne Gewähr und vorbehaltlich technischer Änderungen und Satzfehler.
All information given are for reference only

14,9m | 12-78m | 8,53x8,93m | 100t | 360° | DIN 75%

68°

m	14,9*												m
	12**	18***	24	30	36	42	48	54	60	66	72	78	
14	55,4												14
16	49,4												16
18	47,2	43,8											18
20		40,1											20
22		37,9	34,9										22
24		36,7	33	28,4									24
26			31,3	27,4									26
28			30,6	26,6	22,7								28
30			28,8	26	22								30
32				25,8	21,5	18,2							32
34				24,8	21,1	17,8	15						34
36				23,1	20,8	17,4	14,8						36
38					20,7	16,8	14,6	12,1					38
40					20,1	16,1	14,3	12	9,7				40
42					18,9	15,4	14,1	11,8	9,6				42
44						14,7	14	11,6	9,5	7,7			44
46						14,1	13,8	11,4	9,4	7,7			46
48						13,7	13,8	11,3	9,3	7,6	5,8		48
50							13,8	11,2	9,1	7,6	5,9	4,3	50
52							13,8	11,2	9	7,5	5,9	4,4	52
54							13,4	11,2	8,9	7,4	5,9	4,4	54
56								11,2	8,9	7,3	5,8	4,5	56
58								11,2	8,9	7,2	5,7	4,5	58
60								11,2	8,9	7,1	5,6	4,4	60
62									8,9	7,1	5,6	4,4	62
64									8,9	7,1	5,5	4,3	64
66									8,9	7,1	5,5	4,2	66
68										7,1	5,5	4,2	68
70										7,1	5,5	4,2	70
72										7,1	5,5	4,2	72
74											5,5	4,2	74
76											5,5	4,2	76
78											5,5	4,2	78
80												4,2	80
82												4,2	82
84												4,2	84

* +3,5m Adapter

** Hakenflasche mit Mindestgewicht 3000 kg erforderlich

*** Hakenflasche mit Mindestgewicht 1450 kg erforderlich

Alle Angaben ohne Gewähr und vorbehaltlich technischer Änderungen und Satzfehler.
All information given are for reference only

20m | 12-78m | 8,53x8,93m | 100t | 360° | DIN 75%

68°

m	20*												m
	12**	18***	24	30	36	42	48	54	60	66	72	78	
16	53,8												16
18	47,8												18
20	42,9	42,7											20
22		38,7											22
24		35,4	33,9										24
26		32,5	32,3	27,4									26
28			29,9	26,6									28
30			27,7	26	21,9								30
32			25,7	25,5	21,4								32
34				23,7	21	17,6							34
36				22,1	20,7	17,3	14,5						36
38				20,7	20,4	17	14,3						38
40					19,2	16,4	14,1	11,7					40
42					18,1	15,8	13,9	11,6	9,2				42
44					17	15,1	13,7	11,4	9,2				44
46						14,5	13,6	11,3	9,2	7,3			46
48						13,9	13,5	11,2	9,1	7,3			48
50						13,5	13,5	11,1	9	7,2	5,5		50
52							13,3	11	8,9	7,2	5,6	4	52
54							12,7	10,9	8,8	7,2	5,5	4,1	54
56							12	10,9	8,8	7,2	5,5	4,2	56
58								10,9	8,8	7,1	5,5	4,2	58
60								10,6	8,8	7,1	5,5	4,1	60
62								10,1	8,8	7	5,5	4,1	62
64									8,8	7	5,5	4,1	64
66									8,8	7	5,4	4,1	66
68									8,6	7	5,4	4,1	68
70										7	5,4	4,1	70
72										7	5,4	4,1	72
74										7	5,4	4,1	74
76											5,4	4,1	76
78											5,4	4,1	78
80											5,4	4,1	80
82												4,1	82
84												4,1	84
86												4,1	86

* +3,5m Adapter

** Hakenflasche mit Mindestgewicht 3000 kg erforderlich

*** Hakenflasche mit Mindestgewicht 1450 kg erforderlich

Alle Angaben ohne Gewähr und vorbehaltlich technischer Änderungen und Satzfehler.
All information given are for reference only

25m
68°

12-78m

8,53x8,93m

100t

360°

DIN
75%

m	25*												m
	12**	18***	24	30	36	42	48	54	60	66	72	78	
20	41,2												20
22	37,3	37,1											22
24		33,9											24
26		31,2	30,9										26
28		28,8	28,5	25,6									28
30			26,4	25									30
32			24,4	24,2	20,4								32
34			22,7	22,5	20								34
36				21	19,7	16,6							36
38				19,6	19,4	16,3	13,5						38
40				18,4	18,3	16,1	13,4						40
42					17,2	15,8	13,3	10,7					42
44					16,2	15,4	13,1	10,7					44
46					15,2	14,8	13	10,7	8,4				46
48						14,2	12,9	10,6	8,4	6,7			48
50						13,5	12,9	10,5	8,4	6,7			50
52						12,8	12,5	10,4	8,4	6,6	5,1		52
54							11,9	10,4	8,4	6,6	5,1	3,7	54
56							11,3	10,4	8,4	6,6	5,1	3,7	56
58							10,7	10,4	8,4	6,6	5	3,7	58
60								10	8,3	6,6	5	3,7	60
62								9,5	8,3	6,6	5	3,7	62
64								9,1	8,3	6,6	5	3,7	64
66									8,3	6,6	5	3,7	66
68									8	6,6	5	3,7	68
70									7,6	6,6	5	3,7	70
72										6,6	5	3,7	72
74										6,6	5	3,7	74
76										6,4	5	3,7	76
78											5	3,7	78
80											5	3,7	80
82											5	3,7	82
84												3,7	84
86												3,7	86
88												3,7	88

* +3,5m Adapter

** Hakenflasche mit Mindestgewicht 3000 kg erforderlich

*** Hakenflasche mit Mindestgewicht 1450 kg erforderlich

Alle Angaben ohne Gewähr und vorbehaltlich technischer Änderungen und Satzfehler.
All information given are for reference only

30,1m | 12-78m | 8,53x8,93m | 100t | 360° | DIN 75%

68°

m	30,1*												m
	12**	18***	24	30	36	42	48	54	60	66	72	78	
22	35,4												22
24	32,4	32,1											24
26		29,5											26
28		27,2	26,8										28
30		25	24,8										30
32			23	22,5									32
34			21,3	21	18,3								34
36			19,9	19,5	18,1								36
38				18,3	17,9	14,7							38
40				17,1	17	14,7	11,7						40
42				16,1	16	14,6	11,7						42
44					15	14,5	11,7	9,4					44
46					14,2	13,9	11,7	9,4					46
48						13,2	11,7	9,3	7,4				48
50						12,5	11,7	9,3	7,4	5,9			50
52						11,8	11,5	9,3	7,4	5,9			52
54						11,2	10,9	9,3	7,4	5,8	4,5		54
56							10,4	9,3	7,4	5,8	4,5	3,2	56
58							9,9	9,3	7,4	5,8	4,4	3,2	58
60							9,4	9,2	7,4	5,8	4,4	3,2	60
62								8,7	7,4	5,8	4,4	3,2	62
64								8,3	7,4	5,8	4,3	3,2	64
66								7,9	7,4	5,8	4,3	3,2	66
68									7,3	5,8	4,3	3,2	68
70									6,9	5,8	4,3	3,2	70
72									6,6	5,8	4,3	3,2	72
74										5,8	4,3	3,2	74
76										5,7	4,3	3,2	76
78											4,3	3,2	78
80											4,3	3,2	80
82											4,3	3,2	82
84												3,2	84
86												3,2	86
88												3,2	88

* +3,5m Adapter

** Hakenflasche mit Mindestgewicht 3000 kg erforderlich

*** Hakenflasche mit Mindestgewicht 1450 kg erforderlich

TÜV CERT

Alle Angaben ohne Gewähr und vorbehaltlich technischer Änderungen und Satzfehler.
All information given are for reference only

35,2m	12-78m	8,53x8,93m	100t	360°	DIN 75%
68°					

m	35,2*												m
	12**	18***	24	30	36	42	48	54	60	66	72	78	
24	31,3												24
26	28,6												26
28		26,1											28
30		24	23,6										30
32		22,2	21,9										32
34			20,3	19,7									34
36			19	18,7	15,9								36
38			17,7	17,5	16								38
40				16,4	16,1	12,8							40
42				15,4	15,1	12,8							42
44				14,5	14,2	12,8	10,3						44
46					13,4	12,8	10,3	8,3					46
48					12,7	12,4	10,3	8,3					48
50					12	11,8	10,3	8,3	6,5				50
52						11,1	10,3	8,2	6,5	5			52
54						10,5	10,3	8,2	6,5	5			54
56							9,9	8,2	6,5	5	3,7		56
58							9,4	8,2	6,5	5	3,7		58
60							8,9	8,2	6,5	5	3,7	2,4	60
62								8,1	6,5	5	3,7	2,5	62
64								7,7	6,5	5	3,7	2,5	64
66								7,4	6,5	5	3,7	2,5	66
68									6,5	5	3,7	2,5	68
70									6,4	5	3,7	2,5	70
72									6,1	5	3,7	2,5	72
74										5	3,7	2,5	74
76										5	3,7	2,5	76
78										5	3,7	2,5	78
80											3,7	2,5	80
82											3,7	2,5	82
84											3,7	2,5	84
86												2,5	86
88												2,5	88
90												2,5	90

* +3,5m Adapter

** Hakenflasche mit Mindestgewicht 3000 kg erforderlich

*** Hakenflasche mit Mindestgewicht 1450 kg erforderlich

Alle Angaben ohne Gewähr und vorbehaltlich technischer Änderungen und Satzfehler.
All information given are for reference only

40,2m	12-72m	8,53x8,93m	100t	360°	DIN 75%
68°					

m	40,2*											m
	12**	18***	24	30	36	42	48	54	60	66	72	
26	19,7											26
28	18,3											28
30		16,8										30
32		15,8	15,2									32
34		14,9	14,3									34
36			13,5	12,7								36
38			12,8	12								38
40				11,4	10,8							40
42				10,9	10,3	9,4						42
44				10,5	9,8	9						44
46					9,4	8,7	7,9					46
48					9	8,4	7,6					48
50					8,7	8	7,3	6,3				50
52						7,7	7,1	6,3	4,6			52
54						7,4	6,8	6,1	4,7			54
56						7,2	6,6	5,9	4,7	3,2		56
58							6,3	5,7	4,7	3,2	2,1	58
60							6,1	5,5	4,7	3,2	2,2	60
62							5,9	5,3	4,6	3,2	2,2	62
64								5,1	4,4	3,2	2,3	64
66								4,8	4,3	3,2	2,3	66
68								4,7	4,1	3,2	2,3	68
70									3,9	3,2	2,3	70
72									3,7	3,2	2,3	72
74									3,6	3,1	2,3	74
76										3	2,3	76
78										2,9	2,3	78
80										2,8	2,3	80
82											2,2	82
84											2,1	84
86											2	86

* +3,5m Adapter

** Hakenflasche mit Mindestgewicht 3000 kg erforderlich

*** Hakenflasche mit Mindestgewicht 1450 kg erforderlich

Alle Angaben ohne Gewähr und vorbehaltlich technischer Änderungen und Satzfehler.
All information given are for reference only

45,3m | 18-66m | 8,53x8,93m | 100t | 360° | DIN 75%

68°

m	45,3									m
	18**	24	30	36	42	48	54	60	66	
32	13,4									32
34	12,6									34
36		11,3								36
38		10,7	9,8							38
40		10,1	9,3							40
42			8,9	8,1						42
44			8,5	7,8						44
46			8,2	7,5	6,7					46
48				7,2	6,5	5,6				48
50				6,9	6,3	5,5				50
52				6,6	6	5,3	4,1			52
54					5,8	5,2	4,2			54
56					5,6	5	4,2	2,6		56
58					5,4	4,8	4,1	2,7	1,4	58
60						4,6	3,9	2,7	1,4	60
62						4,5	3,8	2,8	1,5	62
64						4,3	3,7	2,8	1,5	64
66							3,5	2,8	1,6	66
68							3,4	2,8	1,6	68
70							3,2	2,7	1,6	70
72								2,6	1,6	72
74								2,5	1,6	74
76								2,4	1,6	76
78									1,6	78
80									1,6	80
82									1,6	82

* +3,5m Adapter

** Hakenflasche mit Mindestgewicht 1450 kg erforderlich

Alle Angaben ohne Gewähr und vorbehaltlich technischer Änderungen und Satzfehler.
All information given are for reference only

50,4-60,5m	18-54m	8,53x8,93m	100t	360°	DIN 75%
68°					

m	50,4*							55,5					60,5			m
	18**	24	30	36	42	48	54	24	30	36	42	48	24	30	36	
34	9,6															34
36	9,1															36
38		7,9														38
40		7,5														40
42		7,1	6,4					5,1								42
44			6,1					4,8	4,2				3,2			44
46			5,8	5,2					3,9				3			46
48			5,5	5	4,4				3,7	3,2				2,4		48
50				4,8	4,2				3,5	3				2,2		50
52				4,5	4	3,5				2,9	2,4			2,1	1,5	52
54				4,3	3,8	3,3				2,7	2,3				1,5	54
56					3,6	3,1	2,2			2,6	2,2	1,5			1,5	56
58					3,5	3	2,2				2,1	1,5			1,4	58
60					3,3	2,9	2,2				2	1,5				60
62						2,7	2,2				1,9	1,5				62
64						2,6	2,1					1,4				64
66						2,5	2					1,3				66
68							1,9					1,2				68
70							1,8									70
72							1,7									72

* +3,5m Adapter

** Hakenflasche mit Mindestgewicht 1450 kg erforderlich

Alle Angaben ohne Gewähr und vorbehaltlich technischer Änderungen und Satzfehler.
All information given are for reference only

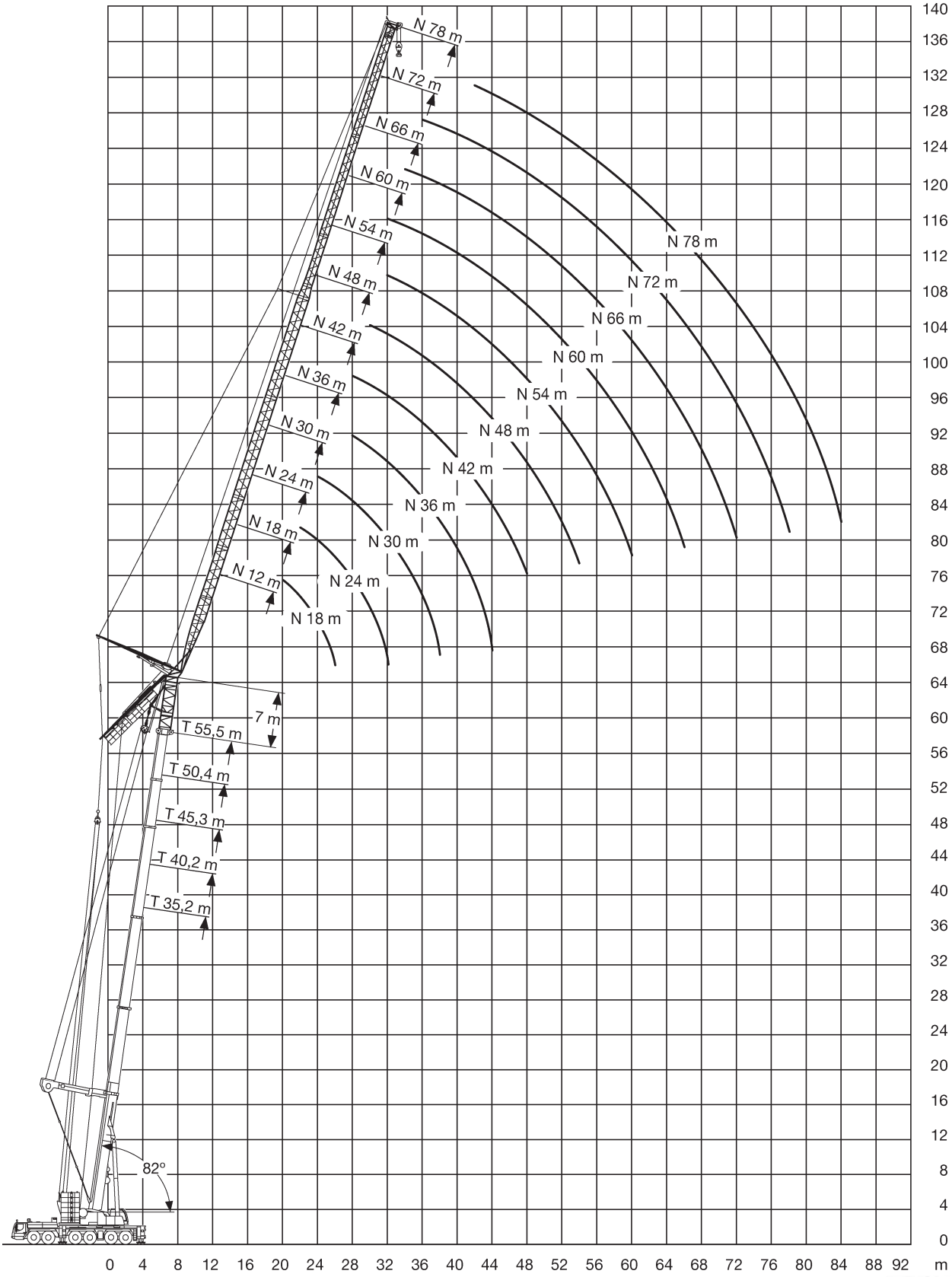

Alle Angaben ohne Gewähr und vorbehaltlich technischer Änderungen und Satzfehler.
All information given are for reference only

35,2-45,3m Superlift 82°-68°	12m	8,53x8,93m	120t	3,5m	360°	DIN 75%

m	35,2*			40,2*			45,3*			m
	82°	75°	68°	82°	75°	68°	82°	75°	68°	
12	52,5									12
13	54,3									13
14	53,3			47,5						14
16	49,1			46,5			42			16
18				43			40,9			18
20		42,9								20
22		38,9			34,7					22
24								29,1		24
26			29,2							26
28						21,9				28
30									17,6	30

* +3,5m Adapter

Hakenflasche mit Mindestgewicht 3000 kg erforderlich

35,2-65,6m Superlift 82°-68°	18m	8,53x8,93m	130t	3,5m	360°	DIN 75%

m	35,2*			40,2*			45,3*			50,4*			55,5*			60,5*			65,6*			m
	82°	75°	68°	82°	75°	68°	82°	75°	68°	82°	75°	68°	82°	75°	68°	82°	75°	68°	82°	75°	68°	
14	36																					14
16	39,3			38,3																		16
18	42			39			35,4			31,1												18
20	42,1			38,2			34,9			30,5			26,8			23,2						20
22	39,4	39,6		35,7			34,3			29,9			26,3			22,7			20,1			22
24		36,4		33,4	32,9		32,6			28,7			25,8			22,3			19,7			24
26		33,5			30,2			27,9					25,3			21,8			19,1			26
28		31	27,7		28			25,7			25,1											28
30			25,8					23,9			23,8			22,9								30
32			24			19,5					22,6			21,3			17,5					32
34						18,1			15,9								16,9			14,9		34
36									14,7			17,3								14,2		36
38												16,5										38
40															13,9			7,7				40
42																		7,9				42
44																					7,8	44

* +3,5m Adapter

Hakenflasche mit Mindestgewicht 1450 kg erforderlich

TÜV CERT

Alle Angaben ohne Gewähr und vorbehaltlich technischer Änderungen und Satzfehler.
All information given are for reference only

35,2m | 24-78m | 8,53x8,93m | 140t | 3,5m | 360° | DIN 75%

Superlift 82°

m	35,2*										m
	24	30	36	42	48	54	60	66	72	78	
16	29,6										16
18	31,6	25,3									18
20	34	26,5	21,1								20
22	34,8	28	22	19,1							22
24	34	28,9	22,9	19,4	15,4						24
26	32,1	28,8	23,6	19,6	15,7	12,1					26
28	30,2	28,2	23,4	19,3	15,8	12,4	9,5	7,9			28
30		26,6	22,9	18,9	15,8	12,6	9,6	7,9	6,2		30
32		25,2	22,1	18,2	15,6	12,8	9,7	8	6,2	4,6	32
34		23,8	21,1	17,6	15,4	12,7	9,9	8,1	6,2	4,7	34
36			20,2	16,8	15,3	12,6	10	8,1	6,3	4,7	36
38			19,3	15,9	15,1	12,5	10,1	8,1	6,3	4,7	38
40			18,5	15,2	15	12,3	10	8,1	6,3	4,7	40
42				14,5	14,8	12,2	9,9	8,1	6,3	4,6	42
44				13,8	14,4	12,1	9,8	8	6,3	4,6	44
46				13,3	13,7	12	9,7	7,9	6,2	4,6	46
48					13,1	12	9,6	7,8	6,2	4,6	48
50					12,4	11,9	9,5	7,8	6,1	4,5	50
52					11,7	11,5	9,4	7,7	6,1	4,5	52
54						10,9	9,4	7,6	6	4,5	54
56						10,4	9,3	7,6	6	4,4	56
58						9,9	9,3	7,5	5,9	4,4	58
60							9,2	7,5	5,9	4,3	60
62							8,7	7,4	5,8	4,3	62
64							8,3	7,2	5,7	4,2	64
66								6,8	5,7	4,2	66
68								6,5	5,6	4,1	68
70								6,1	5,5	4,1	70
72									5,5	4	72
74									5,4	3,9	74
76									5	3,9	76
78										3,8	78
80										3,8	80
82										3,7	82

* +3,5m Adapter

Alle Angaben ohne Gewähr und vorbehaltlich technischer Änderungen und Satzfehler.
All information given are for reference only

40,2m	24-78m	8,53x8,93m	140t	3,5m	360°	75%

Superlift 82°

	40,2*										
m	24	30	36	42	48	54	60	66	72	78	m
18	30,6										18
20	32,4	26,2									20
22	32	26,9	21,4	17,1							22
24	30,9	26,8	21,9	17,6	13,6						24
26	29,1	26,4	22,1	18	14,1	11,7					26
28	27,5	25,7	22	18,1	14,5	11,8	8,9				28
30	25,9	24,3	21,7	18,1	14,8	11,9	9,1	6,9			30
32		23	21,3	17,8	14,9	12	9,2	7	5,3		32
34		21,7	20,2	17,5	14,9	12	9,3	7,2	5,4	4,3	34
36		20,5	19,2	17	14,8	12	9,4	7,3	5,5	4,3	36
38			18,3	16,2	14,8	12	9,5	7,4	5,6	4,4	38
40			17,4	15,5	14,7	11,9	9,5	7,4	5,7	4,4	40
42				14,8	14,5	11,9	9,4	7,5	5,7	4,4	42
44				14,1	14,3	11,8	9,4	7,5	5,8	4,4	44
46				13,5	13,6	11,7	9,4	7,5	5,8	4,4	46
48					13	11,5	9,4	7,5	5,8	4,4	48
50					12,4	11	9,4	7,5	5,8	4,3	50
52					11,8	10,5	9,3	7,4	5,8	4,3	52
54						10	9,3	7,4	5,8	4,2	54
56						9,6	9,2	7,4	5,7	4,2	56
58						9,1	8,8	7,3	5,7	4,1	58
60							8,4	7,2	5,6	4,1	60
62							8	7,1	5,5	4	62
64							7,6	7	5,5	4	64
66								6,8	5,4	3,9	66
68								6,7	5,3	3,9	68
70								6,3	5,2	3,8	70
72									5,1	3,7	72
74									5	3,7	74
76									4,9	3,6	76
78										3,5	78
80										3,4	80
82										3,3	82

* +3,5m Adapter

Alle Angaben ohne Gewähr und vorbehaltlich technischer Änderungen und Satzfehler.
All information given are for reference only

45,3m | 24-78m | 8,53x8,93m | 140t | 3,5m | 360° | DIN 75%

Superlift 82°

m	45,3*										m
	24	30	36	42	48	54	60	66	72	78	
20	29										20
22	29,2	24,3	16,3								22
24	28,8	24,3	18,5	15,4							24
26	28,3	24	20	16,2	13						26
28	27,5	23,6	20,1	16,5	13,4	10,1					28
30	26,1	23,2	19,9	16,5	13,6	10,6	8,1	6,5			30
32		22,7	19,6	16,5	13,7	10,8	8,3	6,6	4,9		32
34		21,6	19,3	16,3	13,6	11	8,5	6,7	5,1	3,5	34
36		20,5	19	16,1	13,6	11	8,6	6,8	5,2	3,6	36
38			18,7	15,9	13,5	11	8,6	6,8	5,2	3,7	38
40			18	15,6	13,4	10,9	8,6	6,8	5,3	3,8	40
42			17,2	15	13,2	10,9	8,6	6,8	5,3	3,8	42
44				14,3	13,1	10,9	8,5	6,8	5,3	3,9	44
46				13,7	12,9	10,8	8,5	6,7	5,3	3,9	46
48				13,2	12,8	10,7	8,5	6,7	5,3	3,9	48
50					12,4	10,6	8,4	6,7	5,2	3,9	50
52					11,9	10,4	8,4	6,6	5,2	3,8	52
54					11,3	10,3	8,3	6,6	5,2	3,8	54
56						10,3	8,2	6,5	5,1	3,7	56
58						9,9	8,2	6,4	5,1	3,7	58
60						9,5	8	6,3	5	3,6	60
62							7,8	6,2	4,9	3,6	62
64							7,5	6,1	4,8	3,5	64
66							7,3	5,9	4,7	3,4	66
68								5,7	4,6	3,3	68
70								5,5	4,5	3,2	70
72								5,3	4,4	3,1	72
74									4,2	3	74
76									4,1	2,9	76
78									3,9	2,8	78
80										2,7	80
82										2,6	82

* +3,5m Adapter

Alle Angaben ohne Gewähr und vorbehaltlich technischer Änderungen und Satzfehler.
All information given are for reference only

50,4m	24-78m	8,53x8,93m	140t	3,5m	360°	75%

Superlift 82°

m	50,4*										m
	24	30	36	42	48	54	60	66	72	78	
20	26,4										20
22	25,9	22,2									22
24	25,4	21,9	17,7								24
26	25	21,6	18,3	13,5							26
28	24,4	21,2	18,2	14,7	11,5						28
30	23,1	20,9	17,9	15	12,1	9,5	6,9				30
32		20,5	17,7	15	12,4	9,8	7,4	5,6			32
34		20,1	17,4	14,8	12,4	9,9	7,5	5,8	4,1		34
36		19,3	17,1	14,6	12,4	10	7,7	5,9	4,3	2,7	36
38			16,8	14,4	12,3	10	7,8	6	4,5	2,9	38
40			16,6	14,1	12,1	9,9	7,8	6	4,6	3	40
42			16,1	13,9	12	9,9	7,7	6	4,6	3,2	42
44				13,7	11,8	9,8	7,7	6	4,7	3,2	44
46				13,5	11,6	9,7	7,7	6	4,7	3,3	46
48				13,4	11,5	9,6	7,6	6	4,7	3,3	48
50					11,3	9,5	7,6	5,9	4,6	3,3	50
52					11,2	9,3	7,5	5,9	4,6	3,3	52
54					11,1	9,2	7,4	5,8	4,6	3,3	54
56						9,1	7,4	5,8	4,6	3,3	56
58						9	7,3	5,8	4,5	3,3	58
60						9	7,2	5,7	4,5	3,3	60
62							7,1	5,6	4,5	3,2	62
64							7	5,6	4,4	3,1	64
66							6,8	5,5	4,3	3,1	66
68								5,3	4,2	3	68
70								5,1	4,1	2,9	70
72								4,9	4	2,8	72
74									3,8	2,7	74
76									3,7	2,6	76
78									3,5	2,5	78
80										2,4	80
82										2,2	82
84										2,1	84

* +3,5m Adapter

Alle Angaben ohne Gewähr und vorbehaltlich technischer Änderungen und Satzfehler.
All information given are for reference only

55,5m | 24-78m | 8,53x8,93m | 140t | 3,5m | 360° | DIN 75%

Superlift 82°

m	55,5*										m
	24	30	36	42	48	54	60	66	72	78	
22	22,7										22
24	22,3	19,3									24
26	21,9	19	16								26
28	21,5	18,7	16	10,5	10,3						28
30	21,1	18,4	15,8	12,9	10,6	6,8					30
32	20,7	18	15,5	13,2	10,8	8,2	6				32
34		17,7	15,3	13,1	10,9	8,5	6,3	3,7	2,7		34
36		17,3	15	12,9	10,8	8,6	6,4	4,2	3,1		36
38		17	14,8	12,7	10,7	8,7	6,6	4,7	3,3	1,3	38
40			14,5	12,5	10,6	8,7	6,6	4,9	3,6	1,5	40
42			14,3	12,3	10,5	8,6	6,6	5	3,7	1,8	42
44			14	12,1	10,3	8,6	6,6	5	3,7	2	44
46				11,9	10,1	8,5	6,5	5,1	3,8	2,3	46
48				11,7	10	8,4	6,5	5	3,8	2,4	48
50					9,8	8,3	6,4	5	3,8	2,5	50
52					9,7	8,1	6,4	5	3,8	2,5	52
54					9,6	8	6,3	5	3,8	2,5	54
56						7,9	6,3	4,9	3,7	2,6	56
58						7,8	6,2	4,9	3,7	2,6	58
60						7,7	6,1	4,8	3,7	2,6	60
62							6	4,8	3,6	2,6	62
64							6	4,7	3,6	2,5	64
66							5,8	4,7	3,6	2,5	66
68								4,6	3,5	2,5	68
70								4,4	3,5	2,4	70
72								4,2	3,4	2,3	72
74									3,2	2,2	74
76									3	2,1	76
78									2,9	2	78
80										1,9	80
82										1,7	82
84										1,6	84

* +3,5m Adapter

Alle Angaben ohne Gewähr und vorbehaltlich technischer Änderungen und Satzfehler.
All information given are for reference only

60,5m | 24-72m | 8,53x8,93m | 140t | 3,5m | 360° | DIN 75%

Superlift 82°

m	60,5*									m
	24	30	36	42	48	54	60	66	72	
22	19,9									22
24	19,5	16,9								24
26	19,1	16,7	14							26
28	18,8	16,4	14	11,5						28
30	18,4	16	13,8	11,4	9,5					30
32	18	15,7	13,5	11,4	9,6	7,4				32
34		15,4	13,3	11,3	9,6	7,5	4,4	2,9		34
36		15,1	13	11,1	9,5	7,6	5,4	3,8		36
38		14,8	12,8	10,9	9,5	7,6	5,6	3,9	2,1	38
40			12,5	10,7	9,4	7,6	5,7	4	2,5	40
42			12,3	10,5	9,2	7,6	5,8	4,2	2,9	42
44			12	10,3	9,1	7,5	5,8	4,2	3	44
46				10,2	8,9	7,4	5,7	4,2	3	46
48				10	8,7	7,3	5,7	4,2	3,1	48
50				9,8	8,6	7,2	5,7	4,2	3,1	50
52					8,4	7	5,6	4,1	3,1	52
54					8,3	6,9	5,5	4,1	3,1	54
56					8,2	6,8	5,4	4,1	3,1	56
58						6,7	5,3	4	3	58
60						6,6	5,2	4	3	60
62						6,5	5,1	3,9	3	62
64							5,1	3,8	2,9	64
66							5	3,8	2,9	66
68							4,9	3,7	2,8	68
70								3,7	2,8	70
72								3,5	2,7	72
74								3,2	2,6	74
76									2,5	76
78									2,3	78
80									2,1	80

* +3,5m Adapter

Alle Angaben ohne Gewähr und vorbehaltlich technischer Änderungen und Satzfehler.
All information given are for reference only

65,6m | 24-60m | 8,53x8,93m | 140t | 3,5m | 360° | DIN 75%

Superlift 82°

m	65,6*							m
	24	30	36	42	48	54	60	
24	17,3							24
26	17	14,7						26
28	16,6	14,4	12,2					28
30	16,1	14,1	12,1	10,1				30
32	15,4	13,8	11,9	10,1	8,5			32
34		13,5	11,6	10	8,5	6,6		34
36		13,2	11,4	9,8	8,4	6,7		36
38		12,8	11,1	9,6	8,3	6,7	3	38
40			10,9	9,4	8,2	6,7	4,9	40
42			10,7	9,2	8,1	6,6	4,9	42
44			10,4	9	7,9	6,5	4,9	44
46				8,8	7,8	6,4	4,9	46
48				8,6	7,6	6,3	4,9	48
50				8,4	7,4	6,2	4,8	50
52					7,3	6	4,7	52
54					7,1	5,9	4,7	54
56					7	5,8	4,5	56
58						5,7	4,4	58
60						5,5	4,3	60
62						5,4	4,2	62
64							4,1	64
66							4	66
68							4	68

* +3,5m Adapter

Alle Angaben ohne Gewähr und vorbehaltlich technischer Änderungen und Satzfehler.
All information given are for reference only

35,2m | 24-78m | 8,53x8,93m | 140t | 3,5m | 360° | DIN 75%

Superlift 75°

m	35,2*										m
	24	30	36	42	48	54	60	66	72	78	
24	33,9										24
26	32,2										26
28	30,6	28,1									28
30	29,1	26,9	22,5								30
32	27,6	25,5	22,5	18,3							32
34	25,9	24,3	21,9	18,3	14,9						34
36		23,1	20,9	17,6	14,8	12,1					36
38		22	20	16,8	14,8	12					38
40		20,9	19,2	16,1	14,8	12	9,6				40
42			18,3	15,4	14,6	11,9	9,6	7,6			42
44			17,5	14,7	14	11,9	9,5	7,7	5,7		44
46			16,7	14,1	13,4	11,9	9,5	7,7	5,8	4,3	46
48				13,4	12,9	11,8	9,5	7,7	5,9	4,4	48
50				12,8	12,3	11,6	9,4	7,6	5,9	4,4	50
52				12	11,8	11,2	9,3	7,6	5,9	4,5	52
54					11,3	10,7	9,3	7,5	5,9	4,5	54
56					10,8	10,3	9,2	7,5	5,9	4,5	56
58					10,1	9,9	9,2	7,4	5,9	4,5	58
60						9,4	8,9	7,4	5,8	4,5	60
62						9	8,6	7,2	5,8	4,5	62
64						8,4	8,2	6,9	5,7	4,5	64
66							7,9	6,6	5,7	4,4	66
68							7,5	6,3	5,7	4,4	68
70							7	6	5,6	4,3	70
72								5,7	5,4	4,2	72
74								5,4	5,1	4,2	74
76								5	4,9	4,2	76
78									4,7	4,2	78
80									4,4	4	80
82									4	3,8	82
84										3,6	84
86										3,4	86
88										3,1	88

* +3,5m Adapter

Alle Angaben ohne Gewähr und vorbehaltlich technischer Änderungen und Satzfehler.
All information given are for reference only

40,2m	24-78m	8,53x8,93m	140t	3,5m	360°	75%

Superlift 75°

m	40,2*										m
	24	30	36	42	48	54	60	66	72	78	
26	28,6										26
28	27,2										28
30	25,9	24									30
32	24,6	22,8	20,7								32
34	23,5	21,7	19,7	17,5							34
36		20,6	18,8	17,1	14,3						36
38		19,7	18	16,3	14,3	11,7					38
40		18,7	17,2	15,6	14,3	11,6					40
42			16,4	14,9	14,2	11,6	9,3				42
44			15,7	14,3	13,6	11,6	9,3	7,4			44
46			15	13,7	13	11,2	9,3	7,4	5,5		46
48				13,1	12,5	10,7	9,2	7,4	5,6	4,1	48
50				12,5	11,9	10,3	9,2	7,4	5,7	4,2	50
52				11,9	11,5	9,9	9,1	7,4	5,7	4,3	52
54					11	9,5	8,9	7,4	5,8	4,3	54
56					10,5	9,1	8,5	7,3	5,7	4,4	56
58					10	8,7	8,2	7,3	5,7	4,4	58
60						8,3	7,8	7,2	5,7	4,4	60
62						8	7,5	7	5,6	4,4	62
64						7,6	7,2	6,7	5,6	4,4	64
66							6,9	6,5	5,6	4,3	66
68							6,6	6,2	5,5	4,3	68
70							6,3	5,9	5,5	4,2	70
72								5,7	5,3	4,1	72
74								5,4	5	3,9	74
76								5,1	4,8	3,7	76
78									4,6	3,5	78
80									4,4	3,4	80
82									4,1	3,2	82
84										3	84
86										2,7	86
88										2,6	88

* +3,5m Adapter

Alle Angaben ohne Gewähr und vorbehaltlich technischer Änderungen und Satzfehler.
All information given are for reference only

45,3m | 24-78m | 8,53x8,93m | 140t | 3,5m | 360° | DIN 75%

Superlift 75°

m	45,3*										m
	24	30	36	42	48	54	60	66	72	78	
30	25,7										30
32	24,5	22,4									32
34	23,1	21,3	18,9								34
36	21,7	20,3	18,8	15,8							36
38		19,4	18,4	15,6	13,2						38
40		18,5	17,6	15,5	13,1	10,8					40
42		17,7	16,9	15,3	13	10,8	8,7				42
44			16,2	14,7	12,9	10,7	8,6	6,9			44
46			15,6	14,1	12,8	10,6	8,5	6,9			46
48			14,9	13,5	12,4	10,5	8,5	6,8	5,3		48
50				13	11,9	10,4	8,4	6,8	5,3	3,9	50
52				12,5	11,4	10,3	8,3	6,7	5,4	3,9	52
54				12	10,9	10,2	8,2	6,7	5,3	4	54
56					10,5	9,8	8,2	6,6	5,3	4	56
58					10	9,4	8,1	6,5	5,2	4	58
60					9,6	9	8	6,5	5,2	3,9	60
62						8,7	7,7	6,4	5,1	3,9	62
64						8,3	7,4	6,4	5,1	3,9	64
66						8	7,1	6,2	5	3,8	66
68							6,8	5,9	5	3,8	68
70							6,5	5,7	5	3,7	70
72							6,2	5,4	4,9	3,7	72
74								5,2	4,8	3,7	74
76								4,9	4,5	3,6	76
78								4,6	4,3	3,6	78
80									4,1	3,6	80
82									3,9	3,5	82
84									3,7	3,3	84
86										3,2	86
88										3	88
90										2,8	90

* +3,5m Adapter

Alle Angaben ohne Gewähr und vorbehaltlich technischer Änderungen und Satzfehler.
All information given are for reference only

50,4m	24-78m	8,53x8,93m	140t	3,5m	360°	75%

Superlift 75°

m	50,4*										m
	24	30	36	42	48	54	60	66	72	78	
30	22,4										30
32	21,3										32
34	20,3	19,7									34
36	19,4	18,8	16,7								36
38	18,5	17,9	16,5	13,9							38
40		17,1	16,2	13,8	11,7						40
42		16,4	15,5	13,6	11,6	9,6					42
44		15,7	14,9	13,5	11,5	9,5					44
46			14,3	13,3	11,4	9,4	7,6				46
48			13,7	12,8	11,3	9,3	7,5	6			48
50			13,2	12,3	11,1	9,2	7,4	5,9	4,7		50
52				11,8	10,9	9,1	7,3	5,9	4,7	3,4	52
54				11,4	10,5	9	7,2	5,8	4,6	3,4	54
56				10,9	10,1	8,9	7,2	5,8	4,6	3,4	56
58					9,8	8,8	7,1	5,7	4,5	3,4	58
60					9,4	8,5	7	5,6	4,5	3,3	60
62					9	8,2	7	5,6	4,4	3,3	62
64						7,8	6,9	5,5	4,4	3,2	64
66						7,5	6,7	5,4	4,3	3,2	66
68						7,2	6,4	5,4	4,3	3,1	68
70							6,2	5,3	4,2	3,1	70
72							5,9	5,2	4,2	3,1	72
74							5,6	4,9	4,2	3	74
76								4,7	4,1	3	76
78								4,5	4,1	3	78
80								4,2	3,9	2,9	80
82									3,7	2,9	82
84									3,5	2,9	84
86									3,3	2,9	86
88										2,8	88
90										2,7	90
92										2,5	92

* +3,5m Adapter

Alle Angaben ohne Gewähr und vorbehaltlich technischer Änderungen und Satzfehler.
All information given are for reference only

55,5m | 24-78m | 8,53x8,93m | 140t | 3,5m | 360° | DIN 75%

Superlift 75°

m	55,5*										m
	24	30	36	42	48	54	60	66	72	78	
32	20										32
34	19,2										34
36	18,4	16,8									36
38	17,6	16,4	14,3								38
40		16	14,1								40
42		15,3	13,9	11,8	10						42
44		14,6	13,6	11,7	9,9						44
46			13,3	11,5	9,8	8,1	6,4				46
48			12,7	11,4	9,7	8	6,3				48
50			12,2	11,2	9,6	7,9	6,3	5			50
52				11	9,5	7,8	6,2	4,9	3,8		52
54				10,7	9,3	7,8	6,1	4,8	3,8	2,7	54
56				10,3	9,2	7,7	6	4,8	3,7	2,7	56
58					9	7,6	6	4,7	3,7	2,6	58
60					8,7	7,5	5,9	4,7	3,6	2,6	60
62					8,4	7,4	5,8	4,6	3,6	2,6	62
64						7,3	5,7	4,5	3,5	2,5	64
66						7,2	5,7	4,5	3,5	2,5	66
68						6,9	5,6	4,4	3,4	2,4	68
70							5,5	4,4	3,4	2,4	70
72							5,5	4,3	3,3	2,4	72
74							4,8	4,3	3,3	2,3	74
76								4,2	3,2	2,3	76
78								4,2	3,2	2,3	78
80								3,9	3,2	2,2	80
82									2,8	2,2	82
84									2,3	2,2	84
86									1,8	2,2	86
88										2,1	88
90										2,1	90
92										2,1	92

* +3,5m Adapter

Alle Angaben ohne Gewähr und vorbehaltlich technischer Änderungen und Satzfehler.
All information given are for reference only

60,5m	24-72m	8,53x8,93m	140t	3,5m	360°	75%

Superlift 75°

m	60,5*									m
	24	30	36	42	48	54	60	66	72	
34	16,6									34
36	16,1	14,6								36
38	15,4	14,3	12,3							38
40	14,8	13,9	12,1							40
42		13,4	11,9	10,1						42
44		12,8	11,7	10	8,6					44
46		12,1	11,4	9,8	8,5	6,9				46
48			10,7	9,7	8,4	6,8				48
50			9,9	9,5	8,3	6,8	5,3			50
52			9	9,4	8,1	6,7	5,2	3,6		52
54				9,1	8	6,6	5,2	3,6	2,7	54
56				8,3	7,9	6,5	5,1	3,7	2,7	56
58				7,4	7,8	6,4	5	3,6	2,7	58
60					7,5	6,3	4,9	3,6	2,8	60
62					7,1	6,2	4,9	3,5	2,8	62
64					6,2	6,1	4,8	3,5	2,8	64
66						6	4,7	3,4	2,7	66
68						5,9	4,6	3,2	2,6	68
70						5,1	4,6	3,1	2,6	70
72							4,5	2,9	2,5	72
74							4,4	2,6	2,4	74
76							4,2	2,3	2,3	76
78								2	2	78
80								1,7	1,8	80
82								1,3	1,6	82
84									1,3	84

* +3,5m Adapter

Alle Angaben ohne Gewähr und vorbehaltlich technischer Änderungen und Satzfehler.
All information given are for reference only

65,6m | 24-60m | 8,53x8,93m | 140t | 3,5m | 360° | DIN 75%

Superlift 75°

m	65,6*							m
	24	30	36	42	48	54	60	
36	13,1							36
38	12,5	12,1						38
40	12	11,5						40
42	11,5	11	10					42
44		10,5	9,6	8,6				44
46		10	9,2	8,4	7,2			46
48		9,6	8,8	8,2	7,1			48
50			8,5	7,8	7	5,7		50
52			8,1	7,5	6,9	5,6	4,3	52
54			7,8	7,2	6,6	5,5	4,2	54
56				6,9	6,4	5,4	4,1	56
58				6,7	6,1	5,3	4,1	58
60				6,4	5,9	5,2	4	60
62					5,6	5	3,9	62
64					5,4	4,8	3,8	64
66					5,2	4,6	3,7	66
68						4,4	3,7	68
70						4,3	3,6	70
72						4,1	3,5	72
74							3,4	74
76							3,3	76
78							3,2	78
80								80

* +3,5m Adapter

Alle Angaben ohne Gewähr und vorbehaltlich technischer Änderungen und Satzfehler.
All information given are for reference only

35,2m | 24-78m | 8,53x8,93m | 140t | 3,5m | 360° | DIN 75%

Superlift 68°

m	35,2*										m
	24	30	36	42	48	54	60	66	72	78	
32	24,6										32
34	23,1										34
36	21,7	21,3									36
38	20,4	20,1	19,5								38
40		19	18,8								40
42		17,9	17,8	14,7							42
44		17	16,9	14,2	13,2						44
46			16	13,6	12,7						46
48			15,2	13,1	12,3	11					48
50			14,5	12,6	11,9	10,9	8,8				50
52				12,1	11,4	10,5	8,8				52
54				11,6	11	10,2	8,8	7			54
56				11,2	10,6	9,8	8,8	7	5		56
58					10,2	9,5	8,7	7	5,1		58
60					9,8	9,1	8,4	6,8	5,2	3,7	60
62					9,4	8,8	8,1	6,6	5,4	3,8	62
64						8,5	7,8	6,3	5,4	3,9	64
66						8,1	7,6	6,1	5,4	4	66
68						7,8	7,3	5,9	5,3	4	68
70							7	5,7	5,1	4,1	70
72							6,7	5,4	4,9	4,1	72
74							6,4	5,2	4,7	4,1	74
76								5	4,5	4	76
78								4,8	4,3	3,8	78
80								4,5	4,2	3,6	80
82									4	3,5	82
84									3,8	3,3	84
86									3,6	3,2	86
88										3	88
90										2,9	90
92										2,7	92

* +3,5m Adapter

Alle Angaben ohne Gewähr und vorbehaltlich technischer Änderungen und Satzfehler.
All information given are for reference only

40,2m	24-78m	8,53x8,93m	140t	3,5m	360°	75%

Superlift 68°

m	40,2*										m
	24	30	36	42	48	54	60	66	72	78	
34	21										34
36	19,5										36
38	18,3	18,5									38
40	17,1	17,4	16,4								40
42		16,5	15,8								42
44		15,6	15,2	13,4							44
46		14,9	14,6	12,9							46
48			13,9	12,4	11,5						48
50			13,3	11,9	11,1	9,3					50
52			12,6	11,5	10,7	9					52
54				11	10,3	8,6	7,9				54
56				10,6	9,9	8,3	7,6	6,6			56
58				10,1	9,6	8	7,4	6,7			58
60					9,2	7,7	7,1	6,4	4,9		60
62					8,9	7,4	6,8	6,2	5		62
64					8,5	7,2	6,6	6	5,1		64
66						6,9	6,3	5,7	5,2		66
68						6,6	6,1	5,5	5		68
70						6,3	5,8	5,3	4,8		70
72							5,6	5,1	4,6		72
74							5,4	4,9	4,4	3,3	74
76							5,1	4,7	4,2	3,1	76
78								4,5	4	3	78
80								4,3	3,9	2,9	80
82								4,1	3,7	2,7	82
84									3,5	2	84
86									3,3	1,3	86
88									3,2		88

* +3,5m Adapter

Alle Angaben ohne Gewähr und vorbehaltlich technischer Änderungen und Satzfehler.
All information given are for reference only

45,3m | 24-78m | 8,53x8,93m | 140t | 3,5m | 360° | 75%

Superlift 68°

m	45,3*										m
	24	30	36	42	48	54	60	66	72	78	
38	15,8										38
40	14,7	16,6									40
42	13,8	15,7									42
44		14,9	14,5								44
46		14,1	13,7	13,2							46
48		13,4	13	12,8							48
50			12,4	12,2	10,9						50
52			11,8	11,6	10,5	9,6					52
54			11,2	11,1	10,1	9,3					54
56				10,6	9,8	8,9	7,7				56
58				10,1	9,4	8,6	7,4	6,1			58
60				9,6	9,1	8,3	7,2	6,1			60
62					8,7	8	6,9	5,8	4,6		62
64					8,4	7,7	6,6	5,6	4,6	3,3	64
66					8,1	7,5	6,4	5,4	4,7	3,4	66
68						7,2	6,2	5,2	4,6	3,4	68
70						6,9	5,9	5	4,4	3,5	70
72						6,7	5,7	4,8	4,2	3,5	72
74							5,5	4,6	4,1	3,4	74
76							5,3	4,4	3,9	3,3	76
78							5	4,2	3,7	3,2	78
80								4	3,5	3,1	80
82								3,8	3,4	2,9	82
84								3,5	3,3	2,8	84
86									3,1	2,7	86
88									3	2,6	88
90									2,8	2,4	90
92										2,3	92
94										2,2	94
96										2	96

* +3,5m Adapter

Alle Angaben ohne Gewähr und vorbehaltlich technischer Änderungen und Satzfehler.
All information given are for reference only

50,4m	24-78m	8,53x8,93m	140t	3,5m	360°	75%

Superlift 68°

	50,4*										
m	24	30	36	42	48	54	60	66	72	78	m
40	15,6										40
42	14,7										42
44	14	13,5									44
46		12,8	12,3								46
48		12,2	11,7								48
50		11,5	11,1	10,8							50
52			10,6	10,3	10						52
54			10	9,8	9,5						54
56			9,6	9,3	9	8,1					56
58				8,9	8,6	7,9	6,7				58
60				8,5	8,2	7,6	6,5				60
62				8,1	7,8	7,3	6,3	4,6			62
64					7,4	7	6,1	4,6	3,4		64
66					7,1	6,8	5,8	4,7	3,5		66
68					6,8	6,5	5,6	4,7	3,6	2,4	68
70						6,3	5,4	4,5	3,6	2,5	70
72						6	5,2	4,3	3,6	2,6	72
74						5,8	5	4,2	3,6	2,6	74
76							4,8	4	3,4	2,7	76
78							4,6	3,8	3,3	2,6	78
80							4,4	3,6	3,2	2,6	80
82								3,4	3,1	2,6	82
84								3,1	2,9	2,5	84
86								2,5	2,8	2,3	86
88									2,7	2,2	88
90									2,4	2,1	90
92									1,9	2	92
94										1,9	94
96										1,6	96

* +3,5m Adapter

Alle Angaben ohne Gewähr und vorbehaltlich technischer Änderungen und Satzfehler.
All information given are for reference only

55,5m | 24-66m | 8,53x8,93m | 140t | 3,5m | 360° | 75%

Superlift 68°

m	55,5*								m
	24	30	36	42	48	54	60	66	
42	13,6								42
44	12,9								44
46	12,2	11,7							46
48		11,1							48
50		10,5	10						50
52		10	9,5						52
54			9,1	8,6					54
56			8,6	8,2	8,4				56
58			8,2	7,8	8	6,9			58
60				7,4	7,6	6,8	1,7		60
62				7,1	7,3	6,6	1,9		62
64				6,8	6,9	6,5	2,1		64
66					6,6	6,1	2,1		66
68					6,3	5,9	2,2	1,3	68
70					6	5,6	2,2	1,4	70
72						5,3	2,2	1,5	72
74						5	2,1	1,5	74
76						4,8	2	1,5	76
78							1,8	1,5	78
80							1,5	1,4	80
82							1,2	1,2	82

* +3,5m Adapter

Alle Angaben ohne Gewähr und vorbehaltlich technischer Änderungen und Satzfehler.
All information given are for reference only

60,5-65,6m | 24-60m | 8,53x8,93m | 140t | 3,5m | 360° | DIN 75%

Superlift 68°

m	60,5*							65,6*							m
	24	30	36	42	48	54	60	24	30	36	42	48	54	60	
44	6,8														44
46	6,9														46
48	6,8	6,1						6,8							48
50		6,1	3,5					6,9	4,6						50
52		6	3,6						4,7						52
54		5,7	3,7	3,1					4,7	4					54
56			3,6	3,2					4,6	4,1					56
58			3,6	3,2	2,5					4	3,4				58
60			3,3	3,1	2,6	1,7				3,9	3,4	2,7			60
62				3,1	2,6	1,8				3,7	3,3	2,8			62
64				2,9	2,6	1,9					3,3	2,8	2		64
66				2,7	2,5	1,9					3,2	2,8	2,1		66
68					2,5	1,9					3	2,7	2,1		68
70					2,3	1,9						2,7	2,1	1,3	70
72					2,1	1,9	1,2					2,6	2,1	1,3	72
74						1,8	1,2					2,4	2	1,4	74
76						1,6	1,2						2	1,4	76
78						1,4	1,2						1,9	1,4	78
80													1,7	1,3	80
82														1,3	82
84														1,2	84

* +3,5m Adapter

Alle Angaben ohne Gewähr und vorbehaltlich technischer Änderungen und Satzfehler.
All information given are for reference only